TILKI I

(LUNA A)

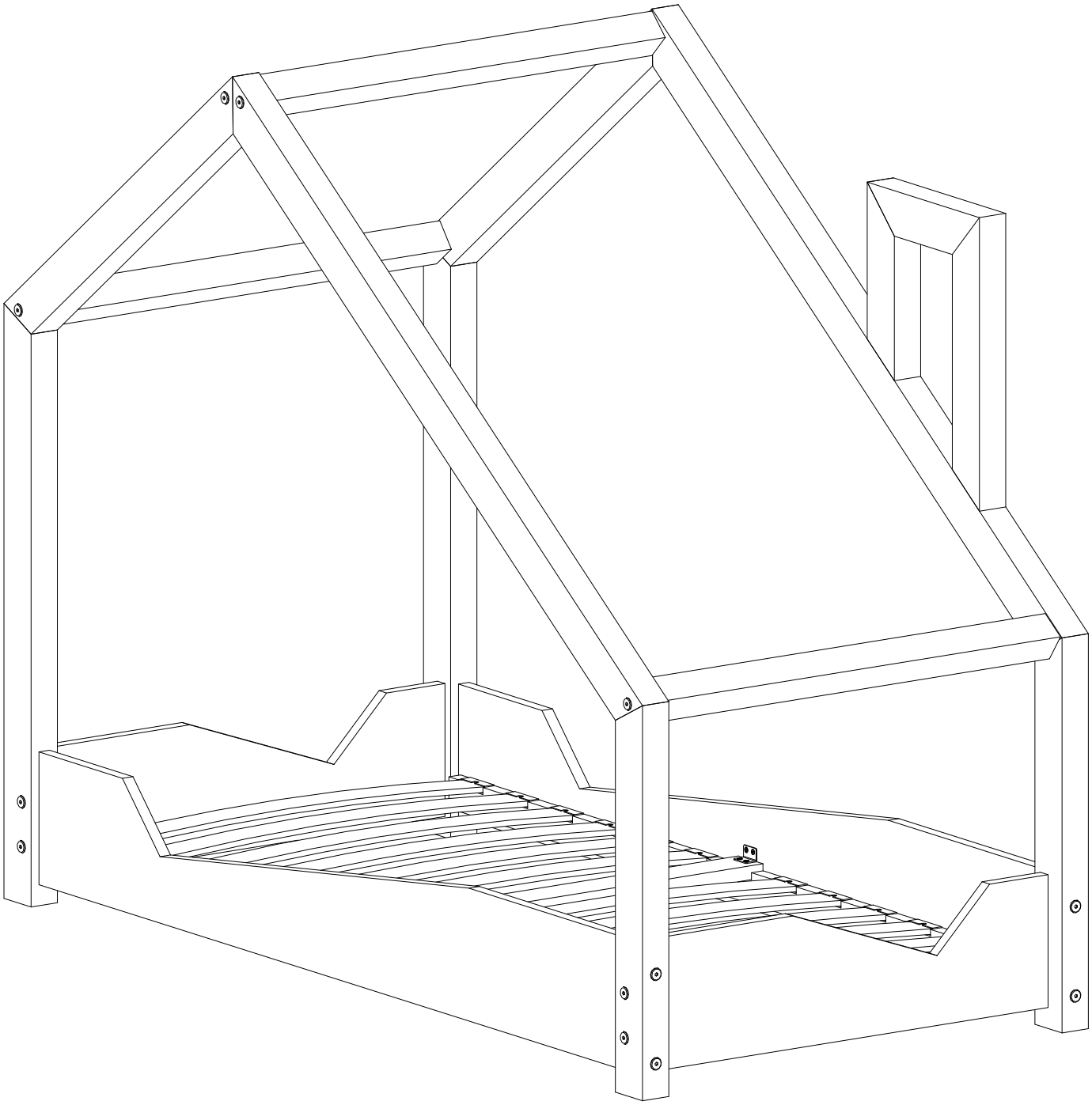

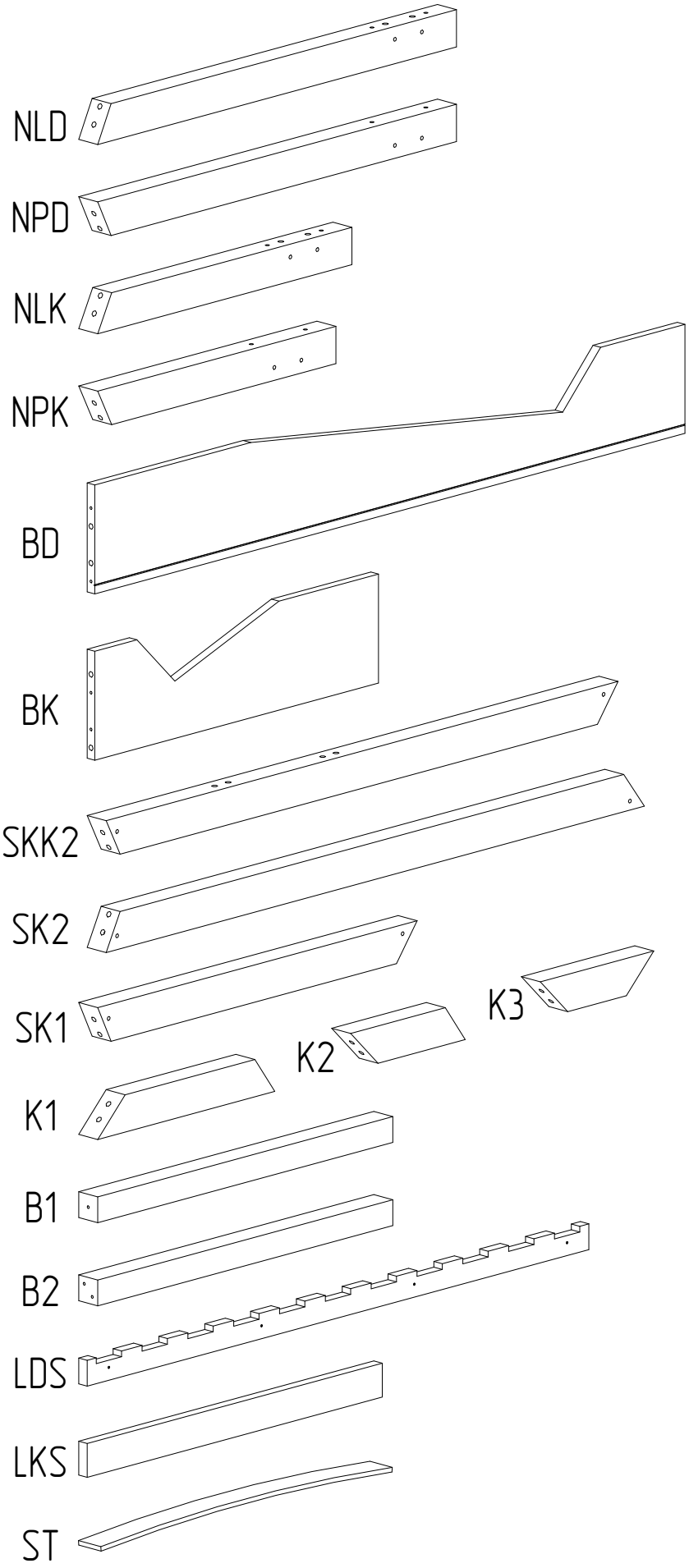

ELEMENT/PART	ILOŚĆ/QUANTITY
NLD	1
NPD	1
NLK	1
NPK	1
BD	2
BK	2
SKK2	1
SK2	1
SK1	2
K1	1
K2	1
K3	1
B1	2
B2	1
LDS	2
LKS	1

ST	
DŁUGOŚĆ/LENGTH (cm)	ILOŚĆ/QUANTITY
140	12
160	14
180	14
190	16
200	16

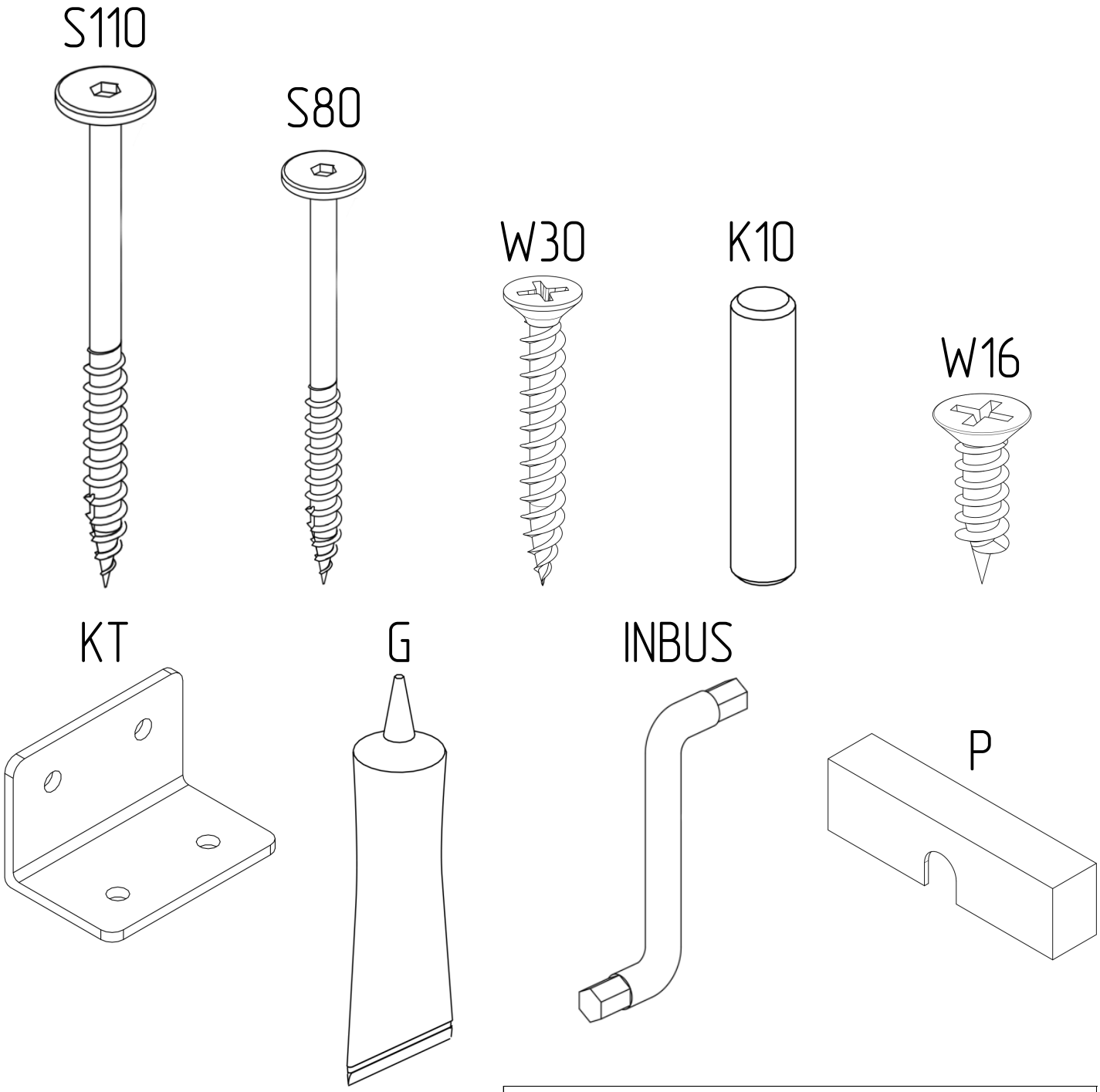

P	
DŁUGOŚĆ/LENGTH (cm)	ILOŚĆ/QUANTITY
140	12
160	14
180	14
190	16
200	16

ELELEMT/PART	S110	S80	W30	K10	W16	KT	G	INBUS
ILOŚĆ/QUANTITY	8	16	12	36	8	2	3	2

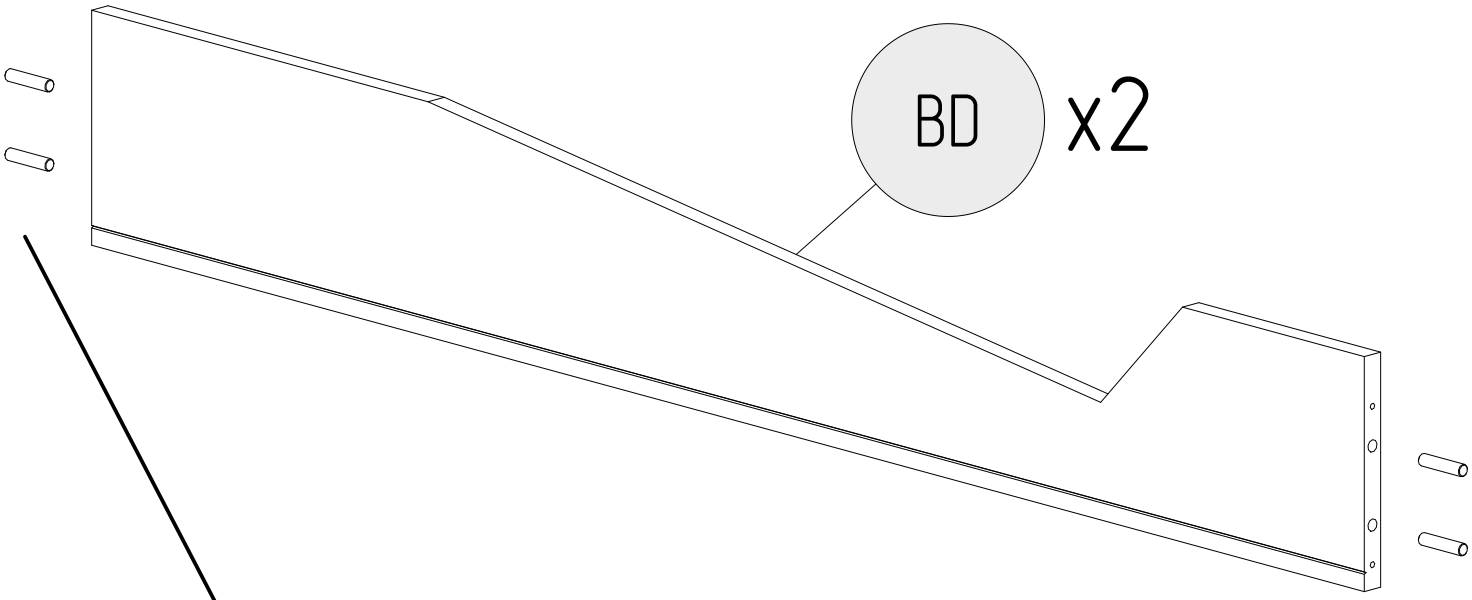
BD
x2

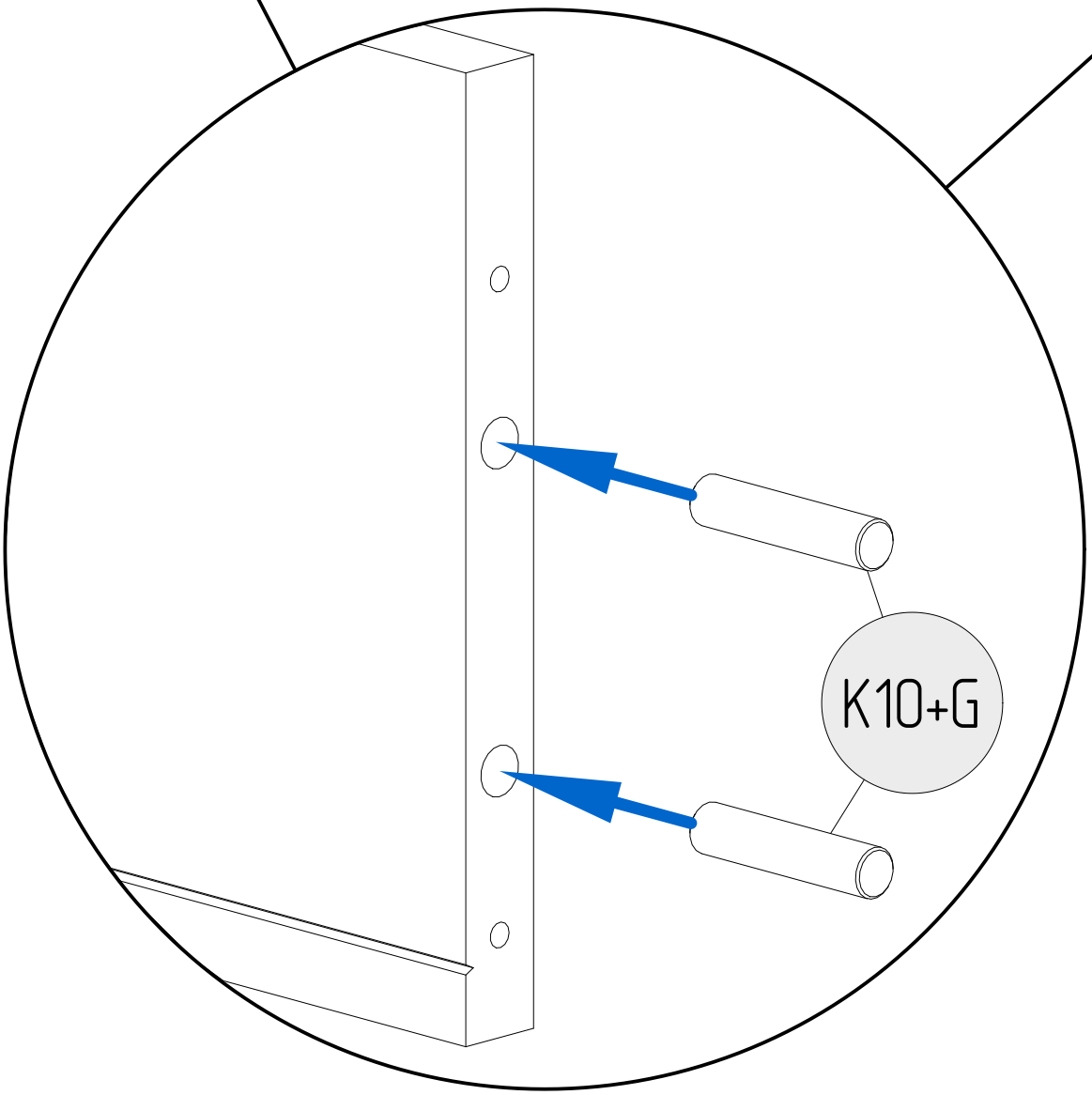
K10+G

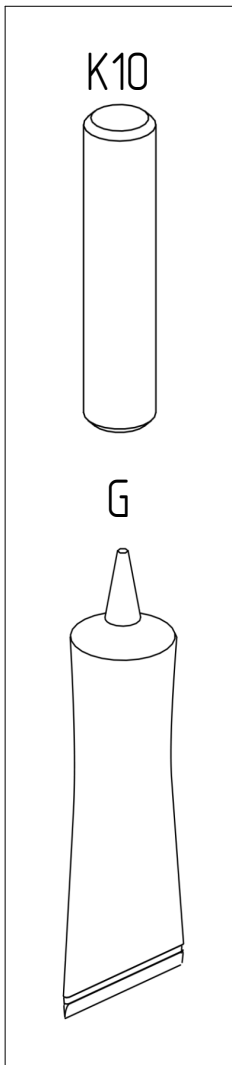
K10
G

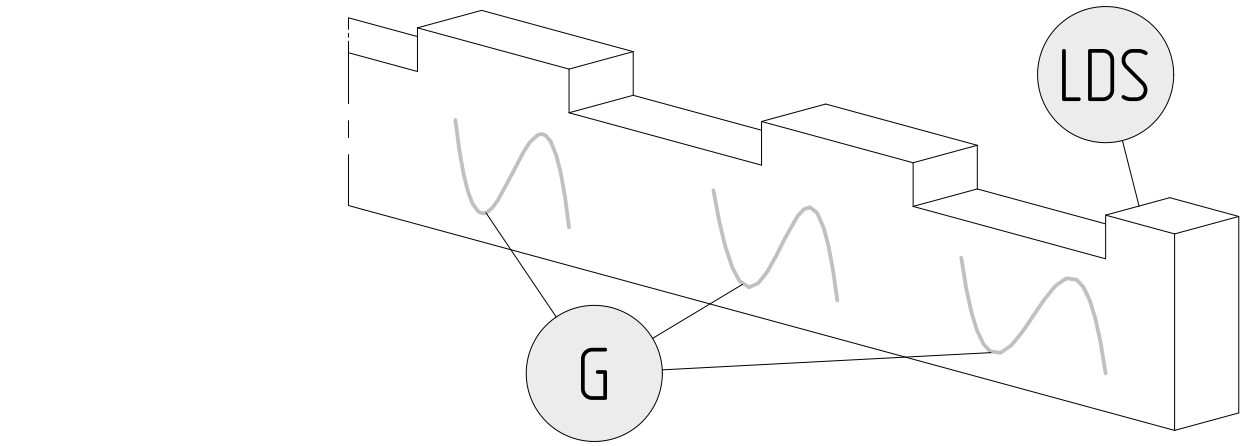
LDS
G

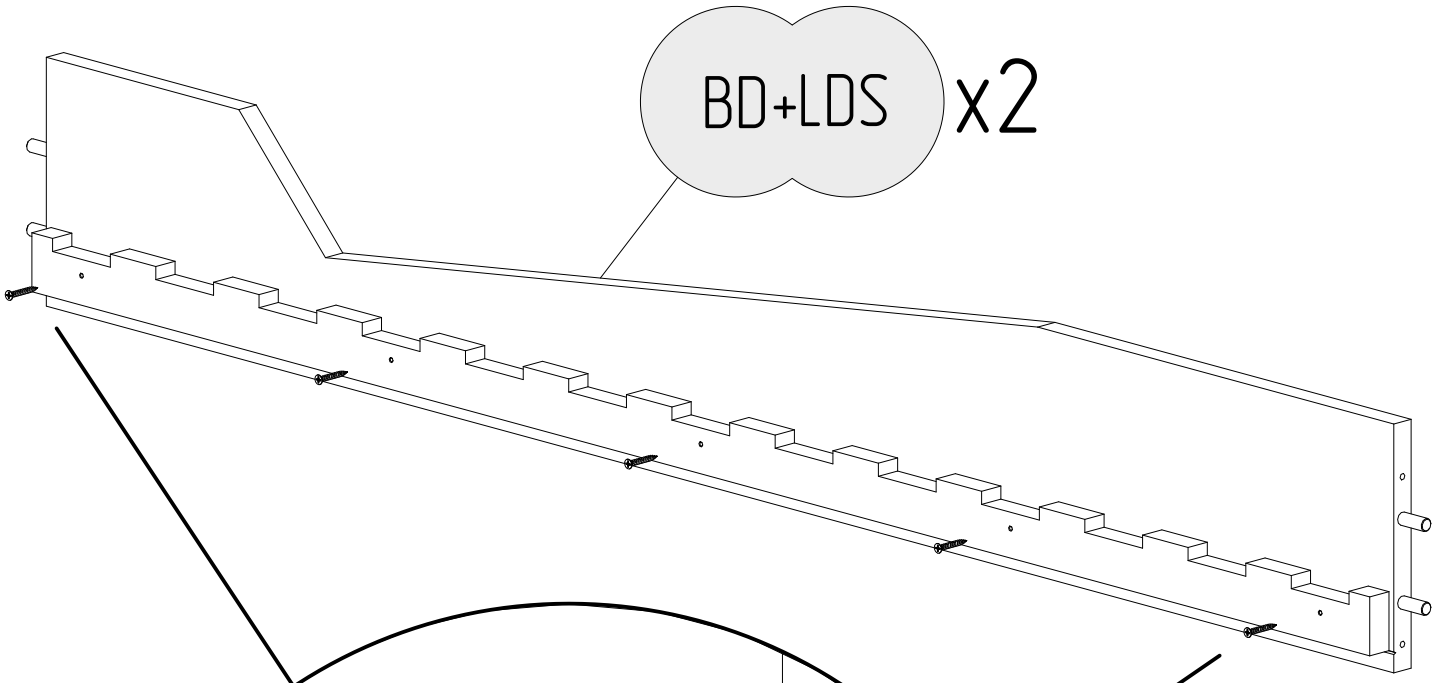
BD+LDS
x2

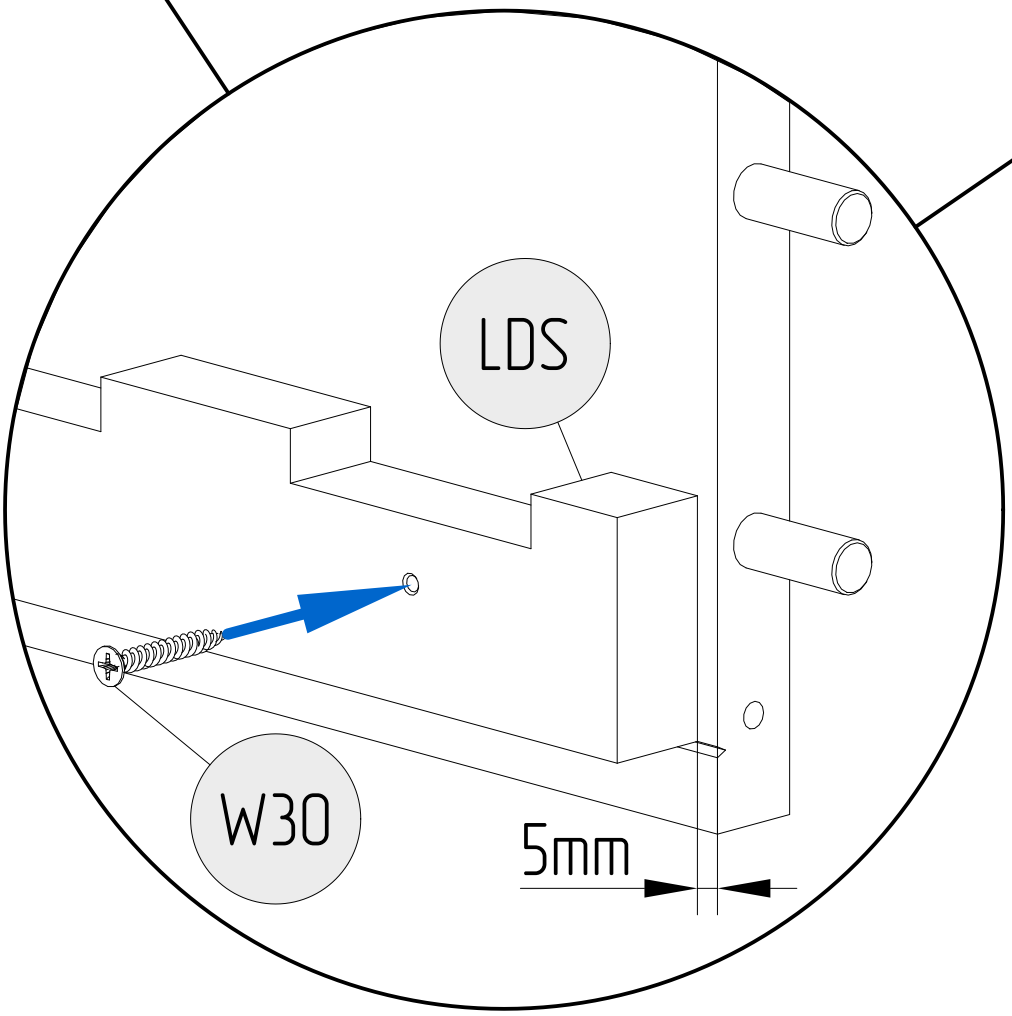
LDS
W30
5mm

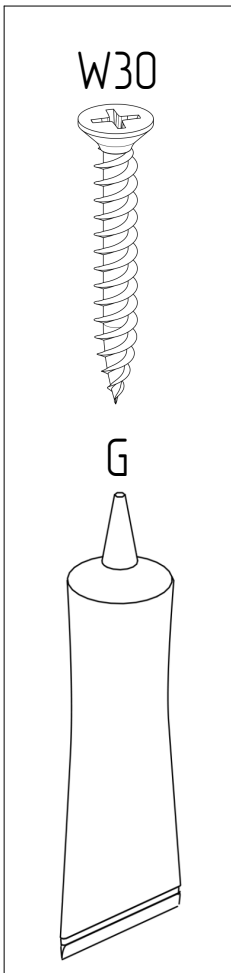
W30
G

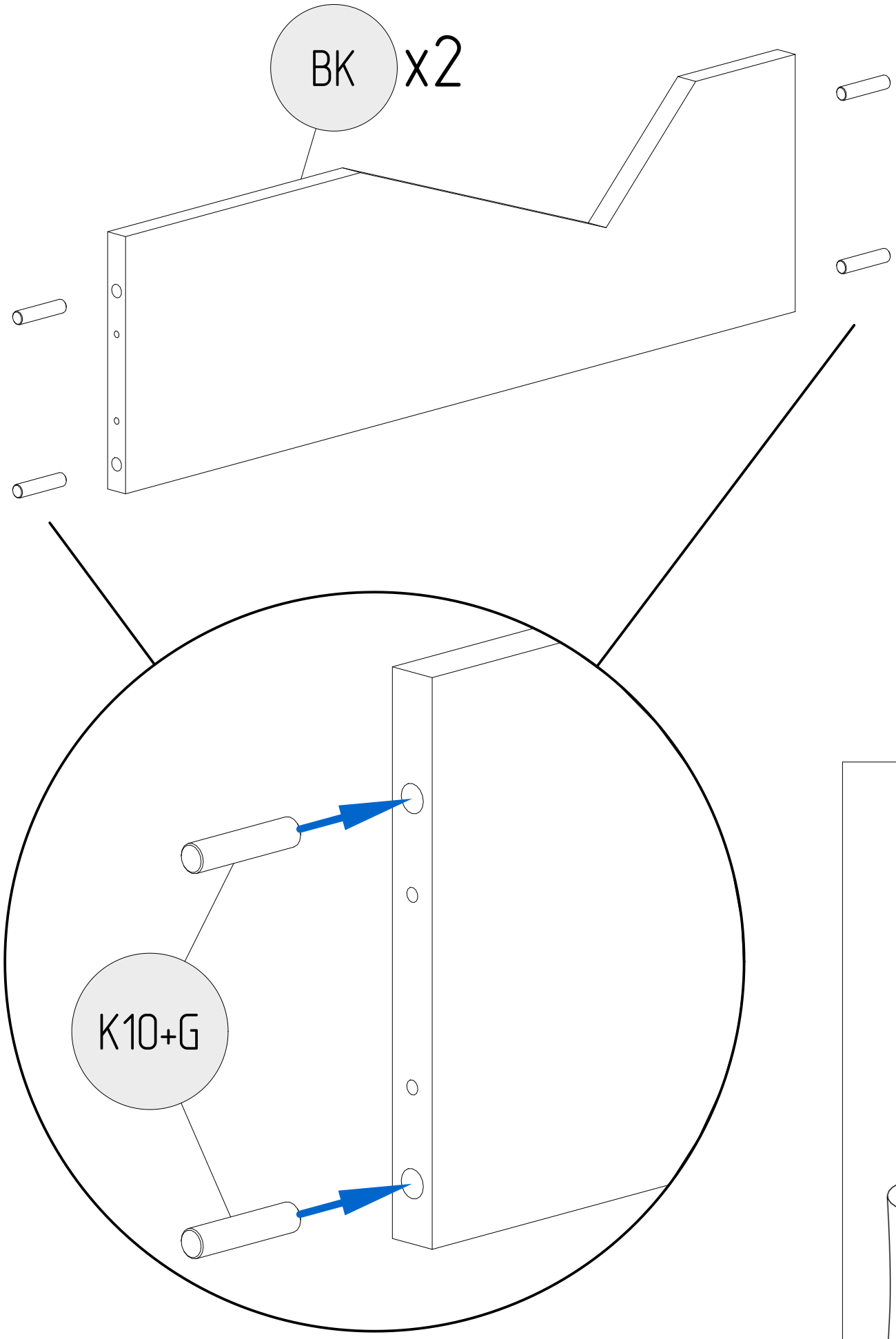
BK
x2
K10+G

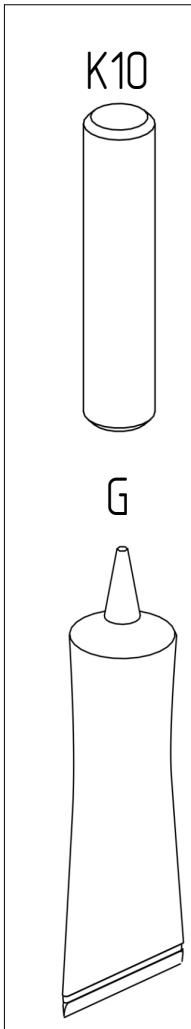
K10
G

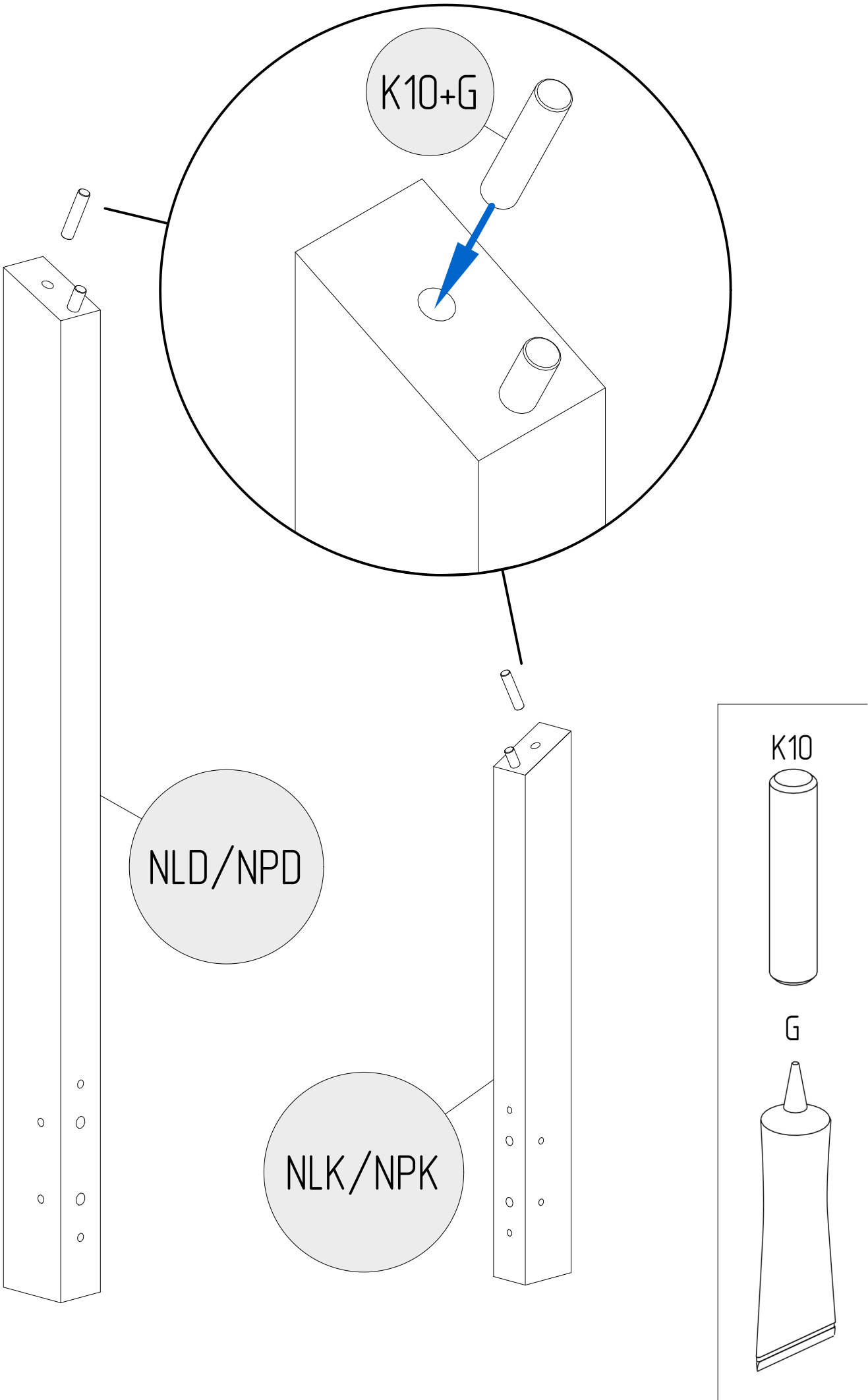
K10+G
NLD/NPD
NLK/NPK
K10
G

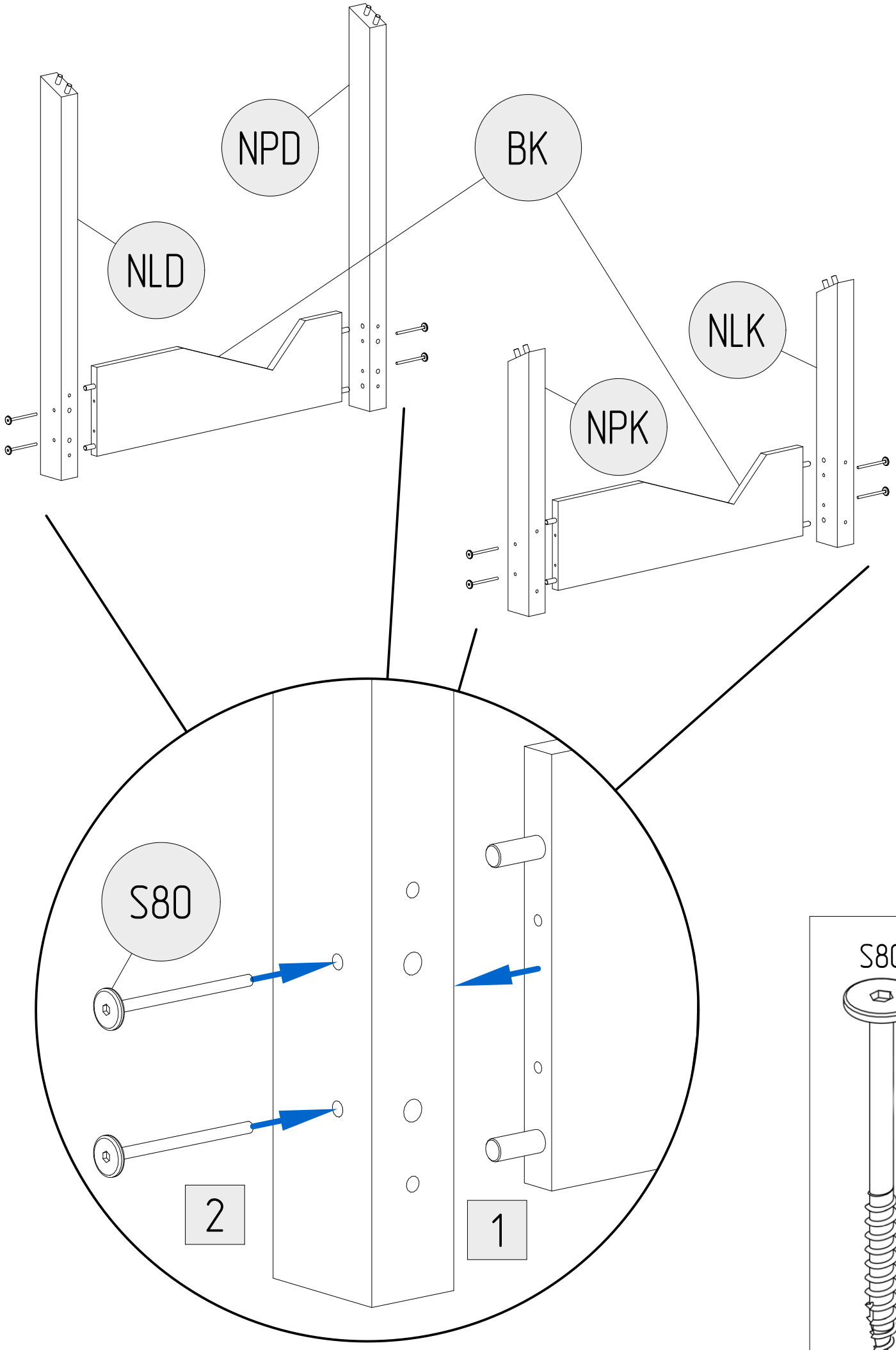
NPD
BK
NLD
NLK
NPK
S80
2
1
S80

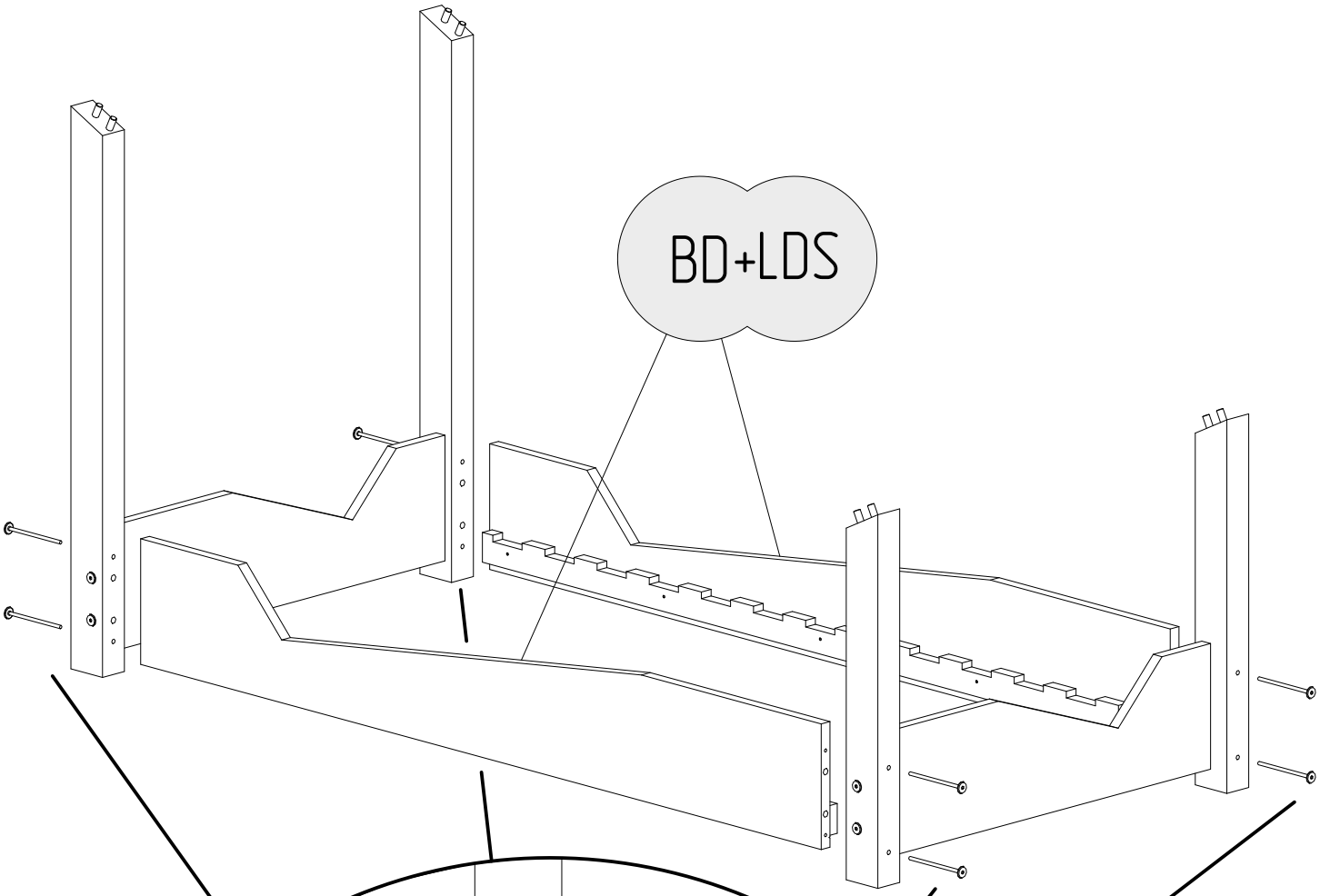
BD+LDS

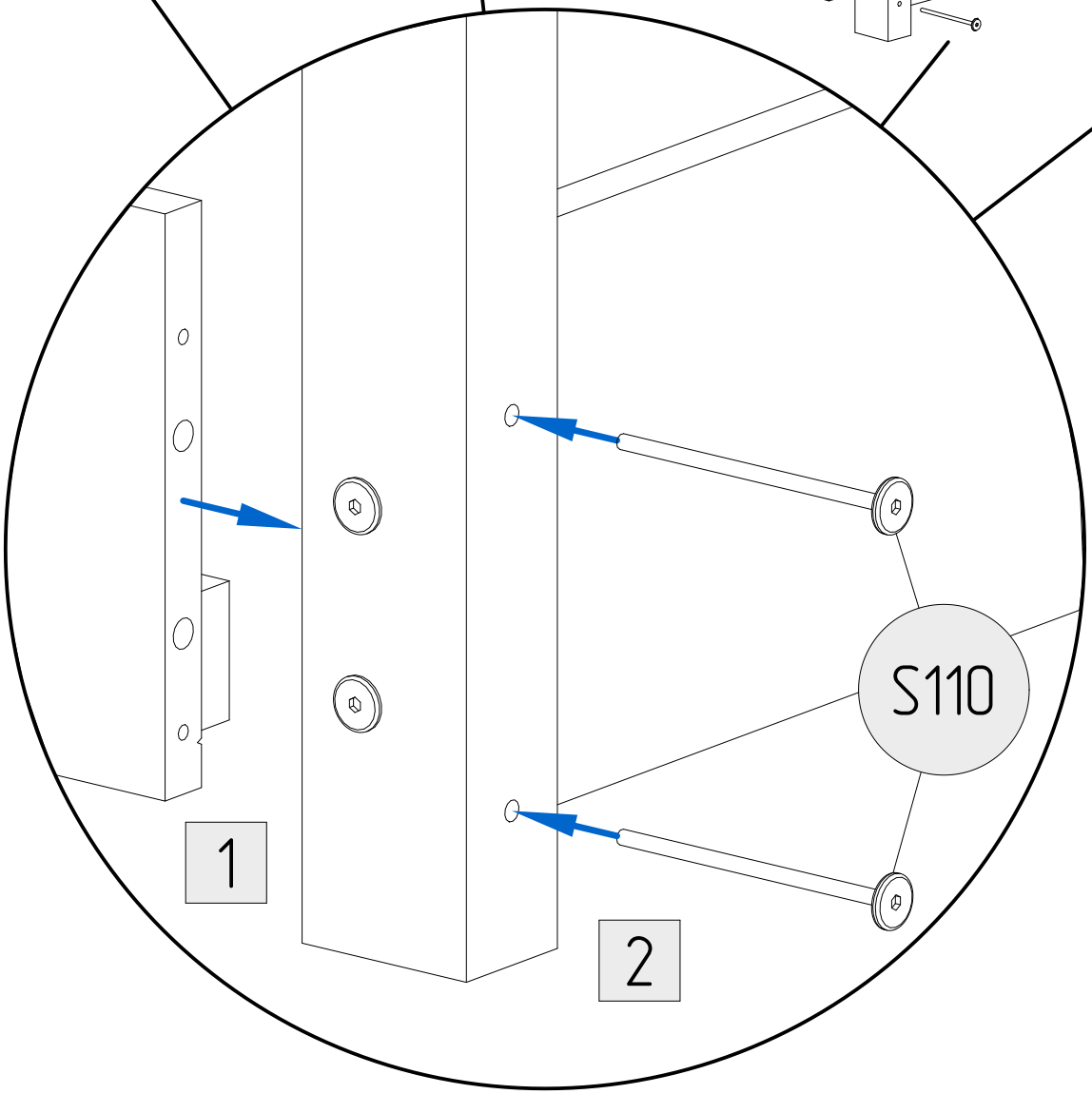
S110
1
2

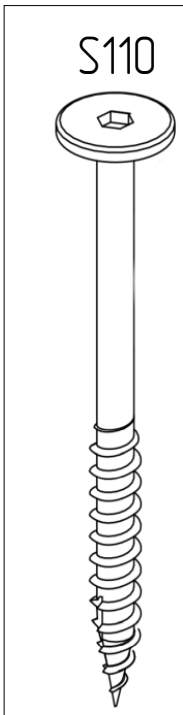
S110

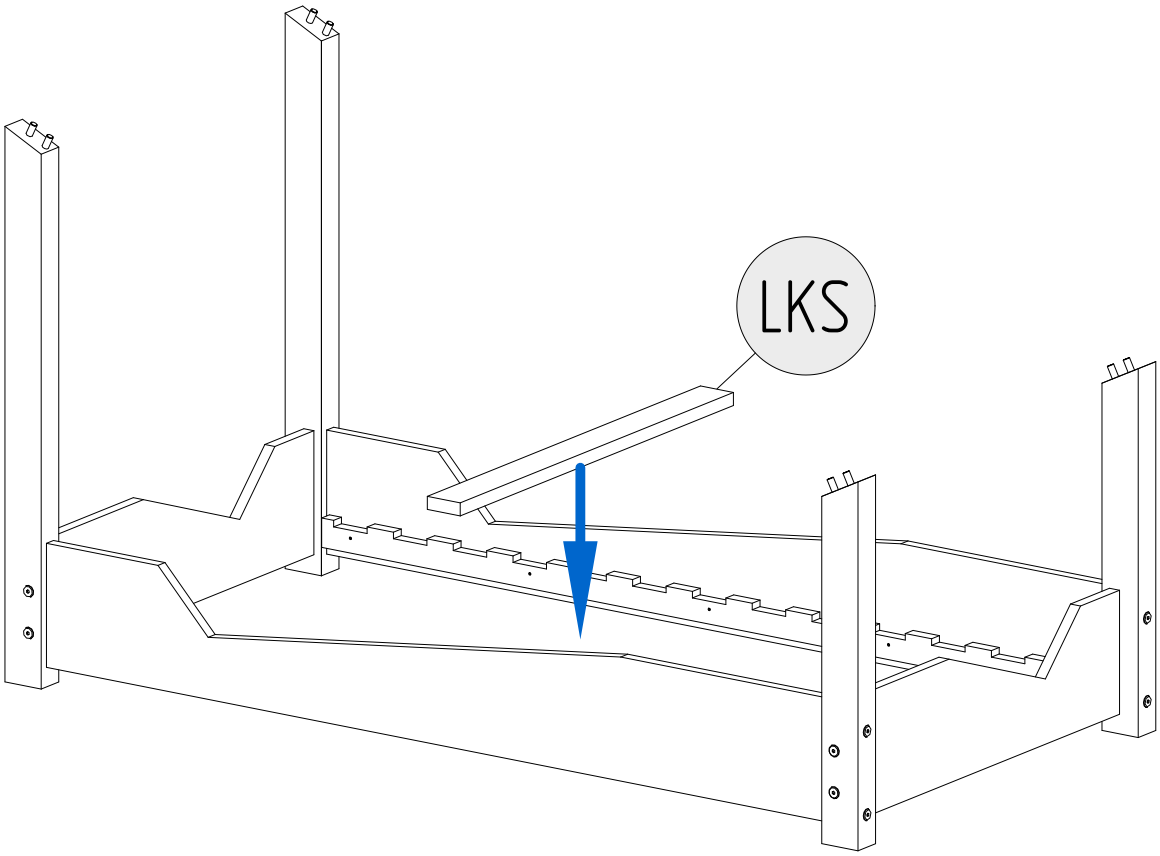
LKS

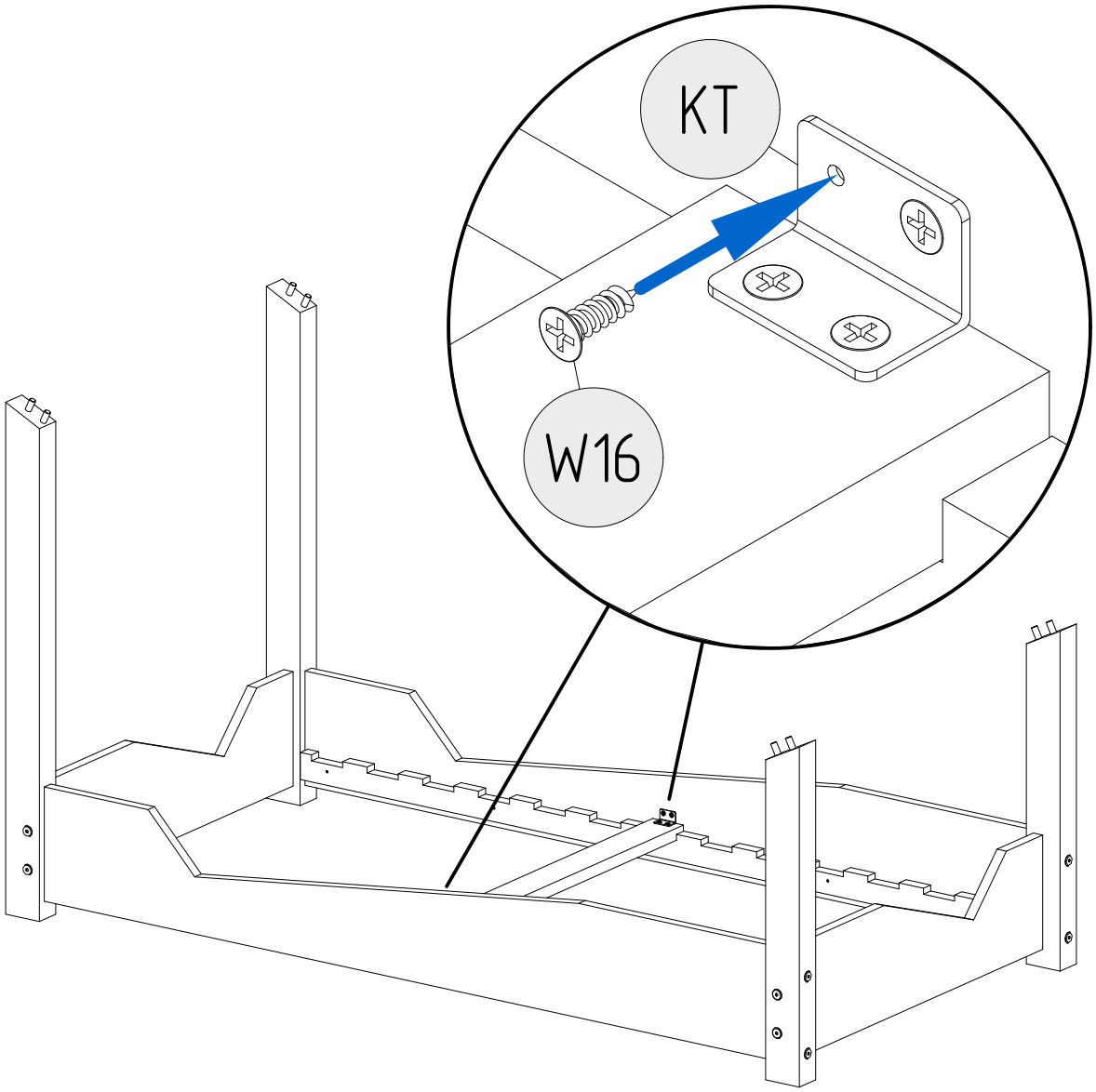
KT
W16

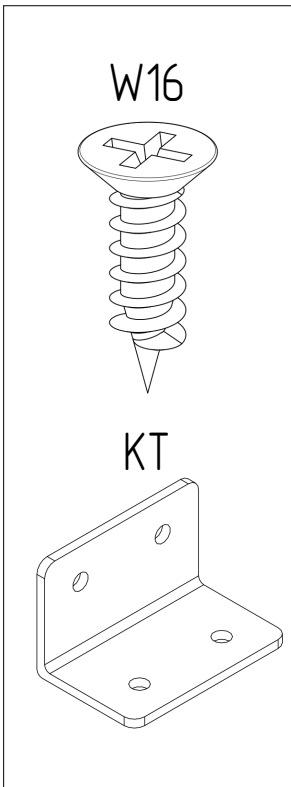
W16
KT

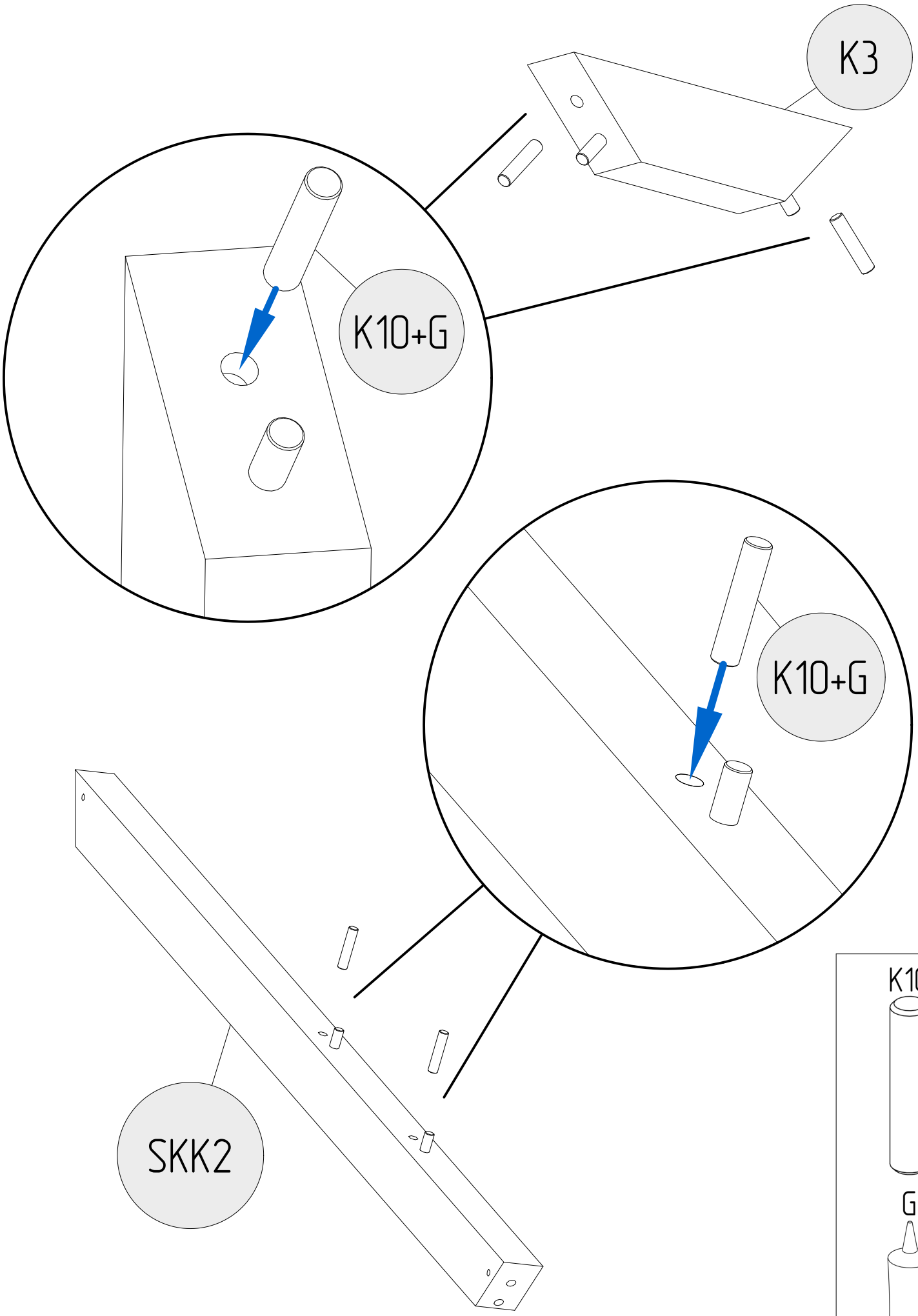
K3
K10+G
K10+G
SKK2

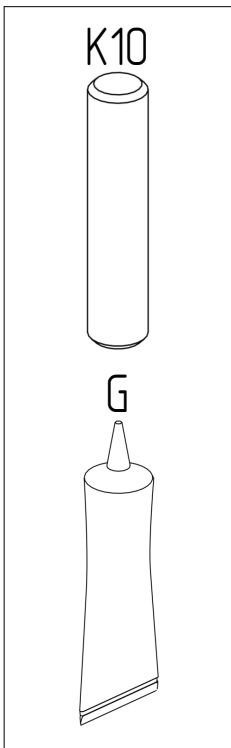
K10
G

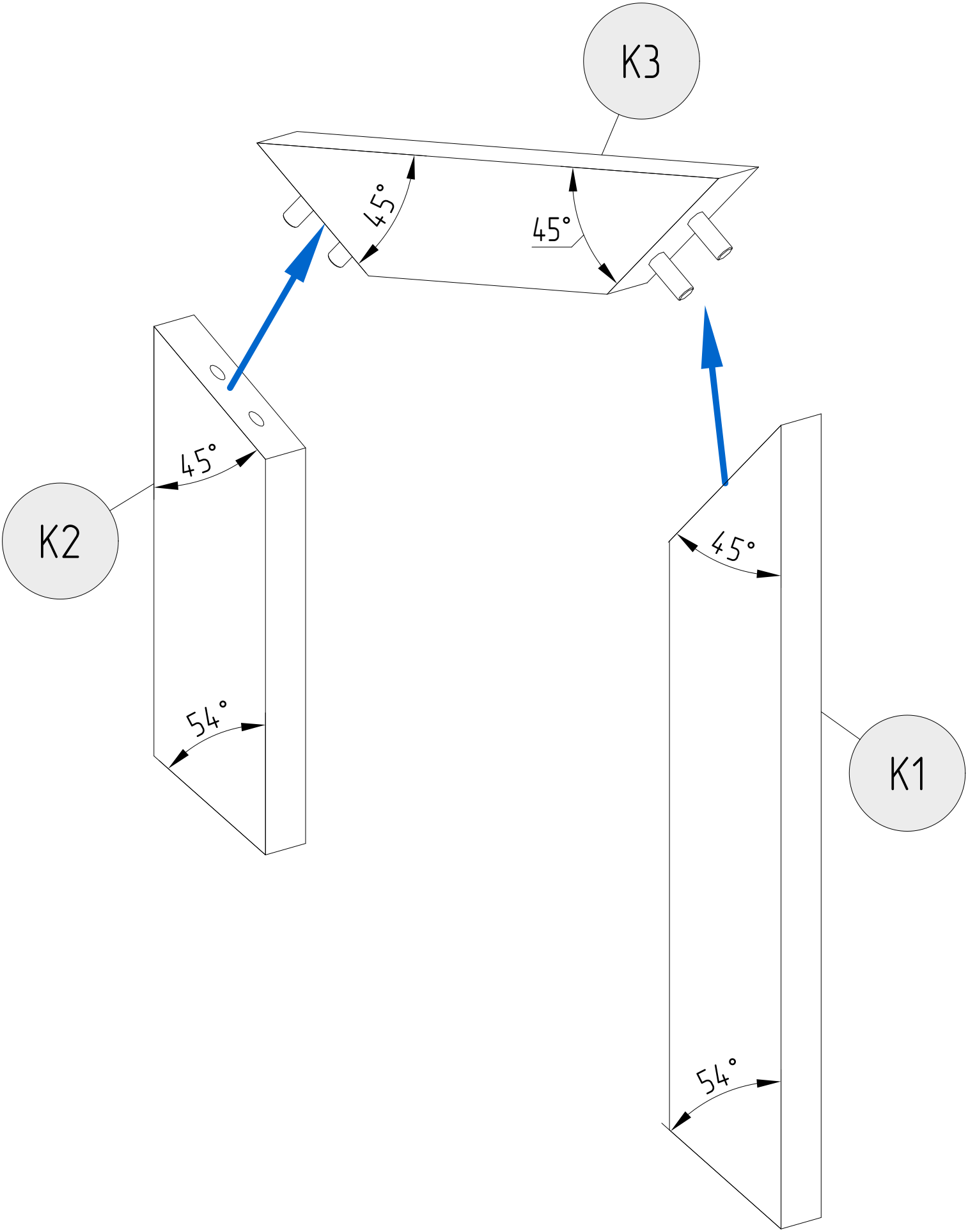
K3
45°
45°
K2
45°
54°
K1
45°
54°

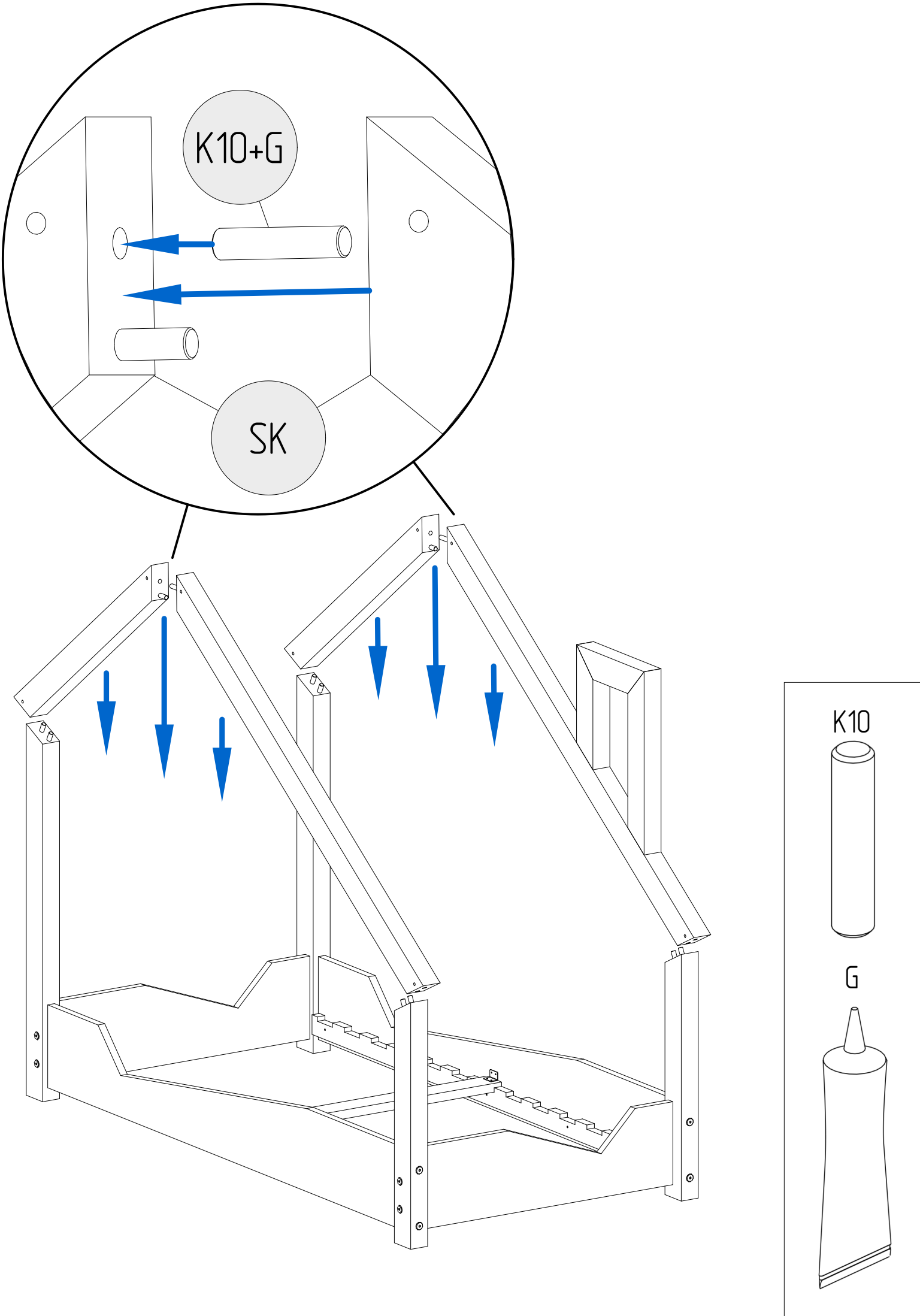
K10+G
SK
K10
G

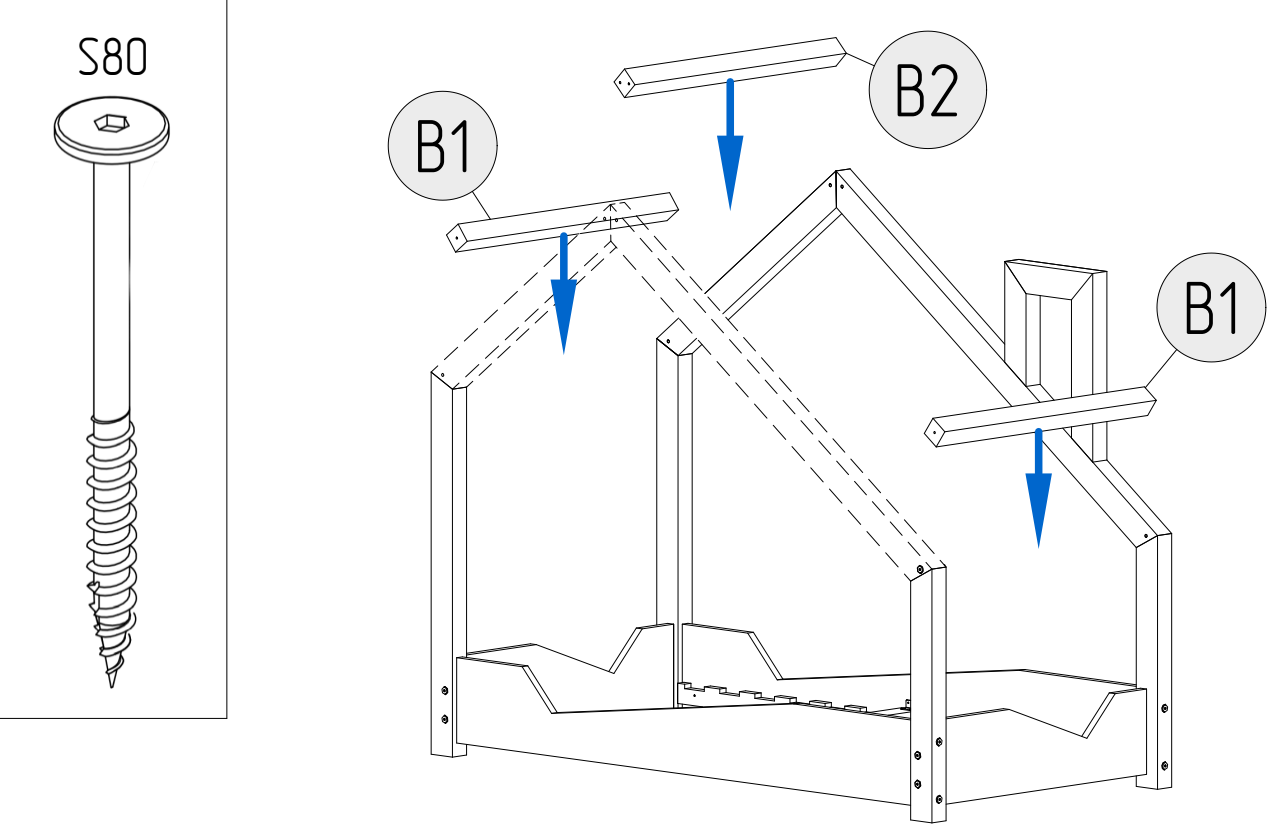
S80
B1
B2
B1

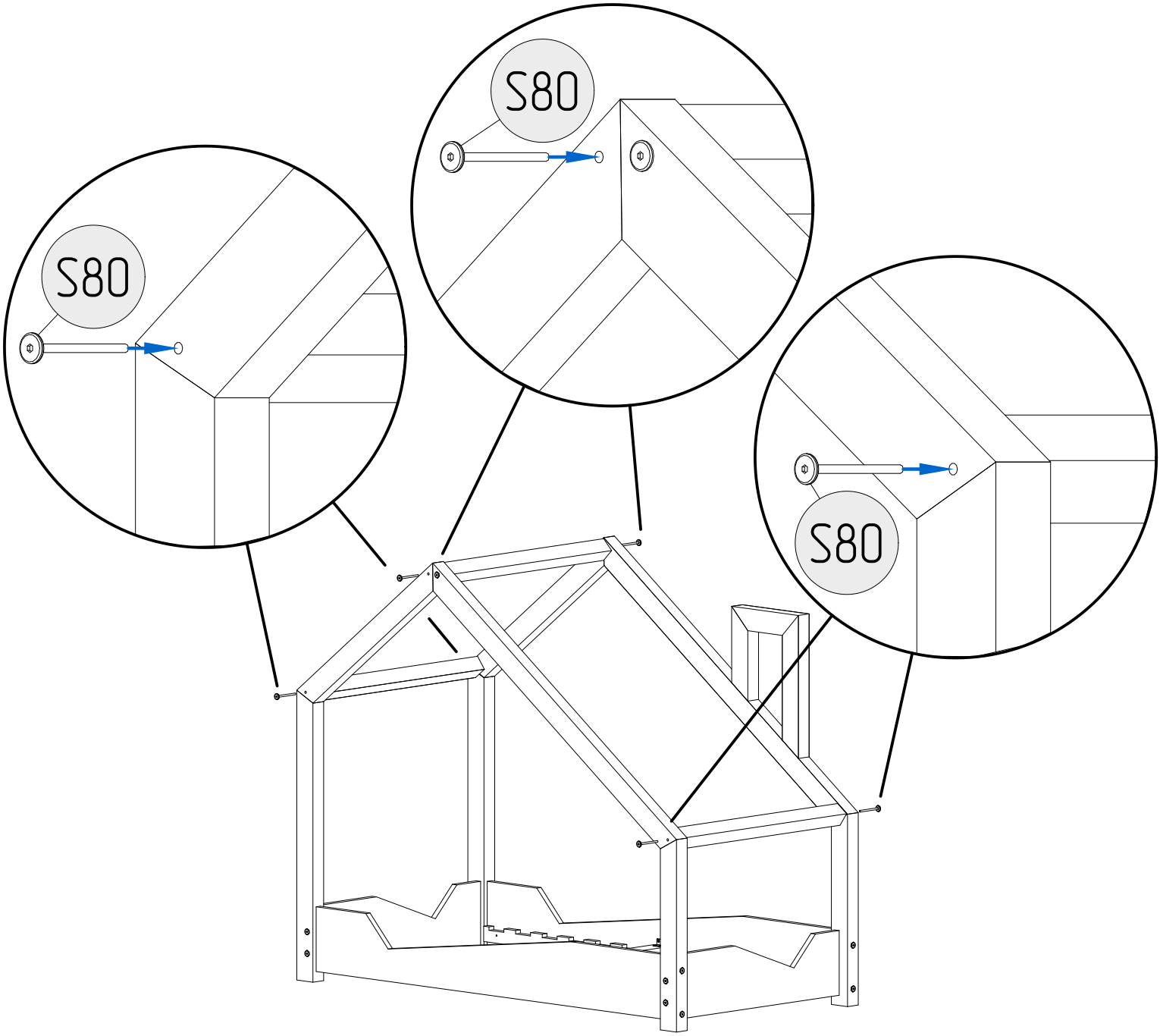
S80
S80
S80

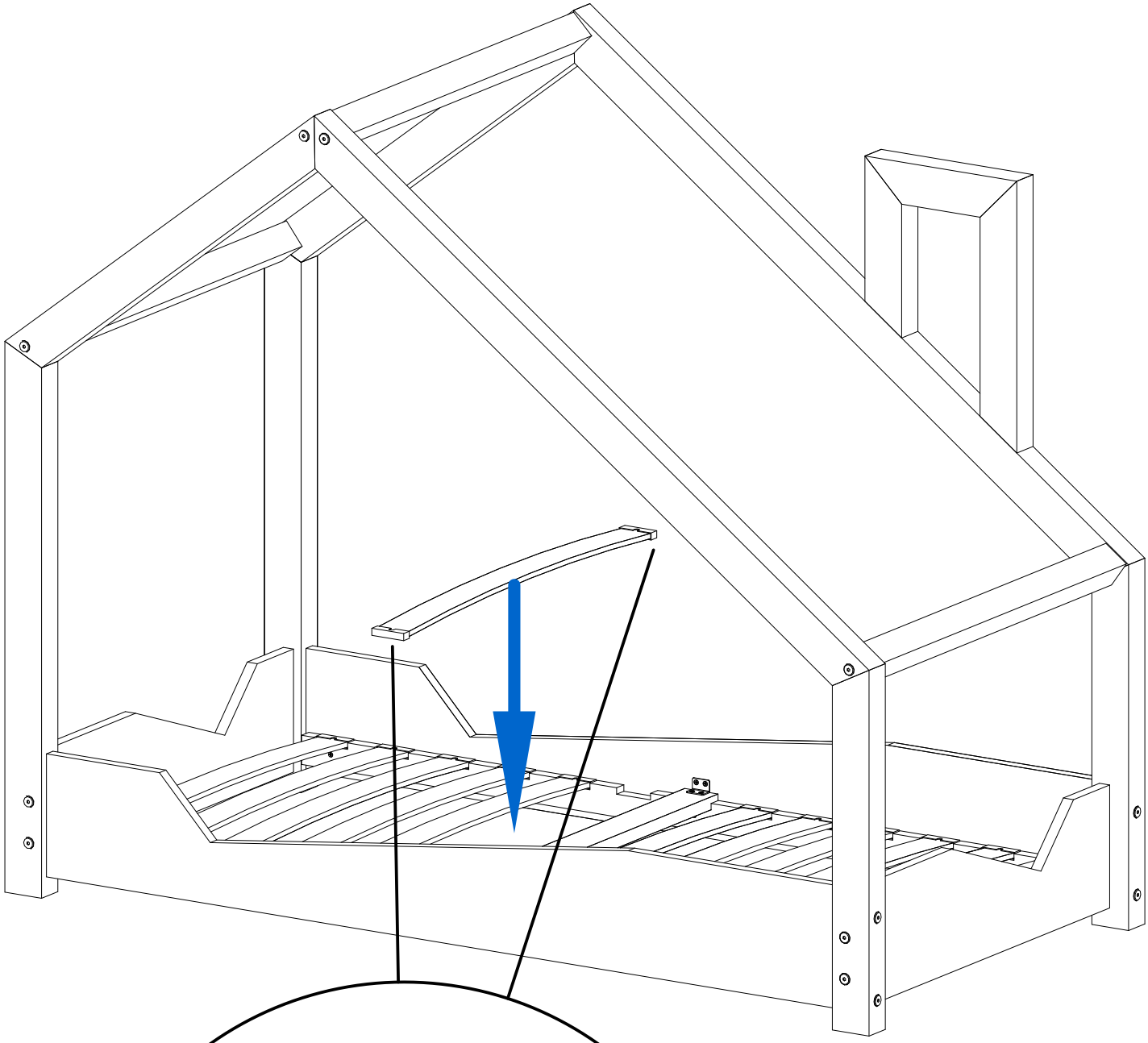

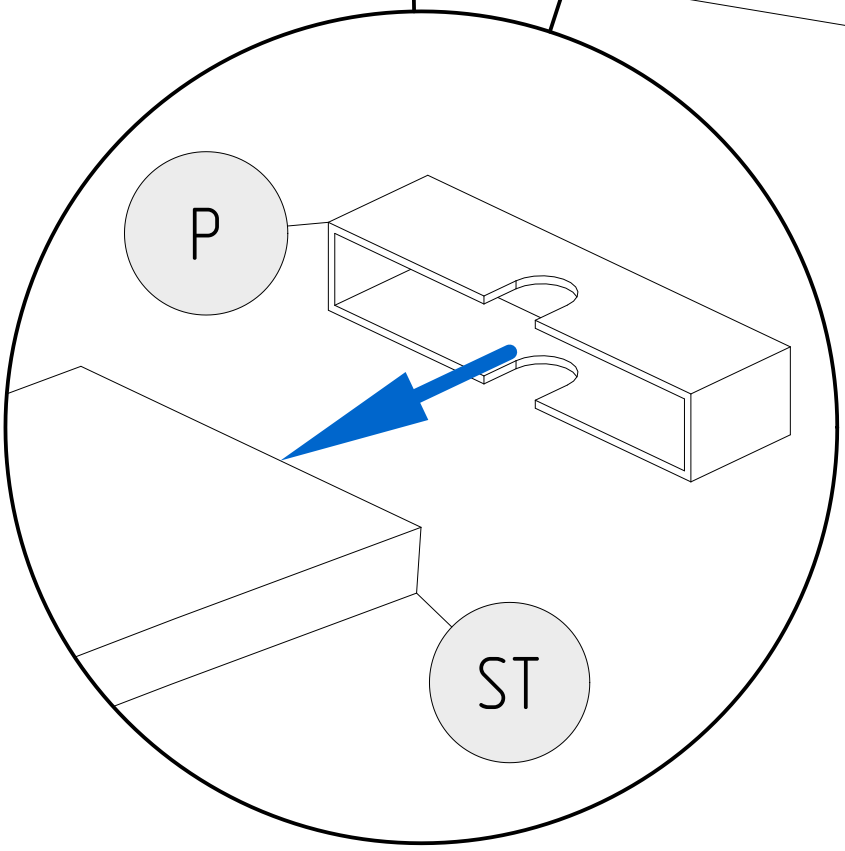
P
ST

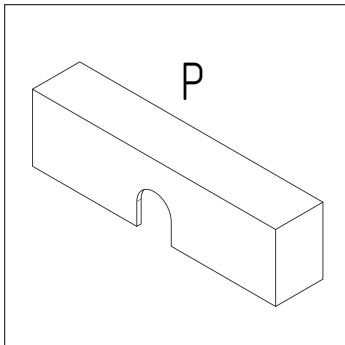
P

UWAGA/ATENTION!

- Używać tylko materacy o grubości 8-16 cm
- Nie skakać na łóżku
- Zakaz przebywania więcej niż jednej osoby na łóżku
- Nie wieszać się na elementach konstrukcyjnych
- Maksymalne obciążenie konstrukcji wynosi 100 kg

Części drewniane i plastikowe należy czyścić
za pomocą suchej szmatki oraz zwykłych, łagodnych
środków do pielęgnacji i czyszczenia surowego drewna

- Use only mattresses 8-16 cm thick
- Don't jump on the bed
- No more than one person on the bed
- Do not hang on structural elements
- The maximum load of the structure is 100 kg

Wooden and plastic parts should be cleaned
with a dry cloth and ordinary, mild
products for the care and cleaning of raw wood