RM

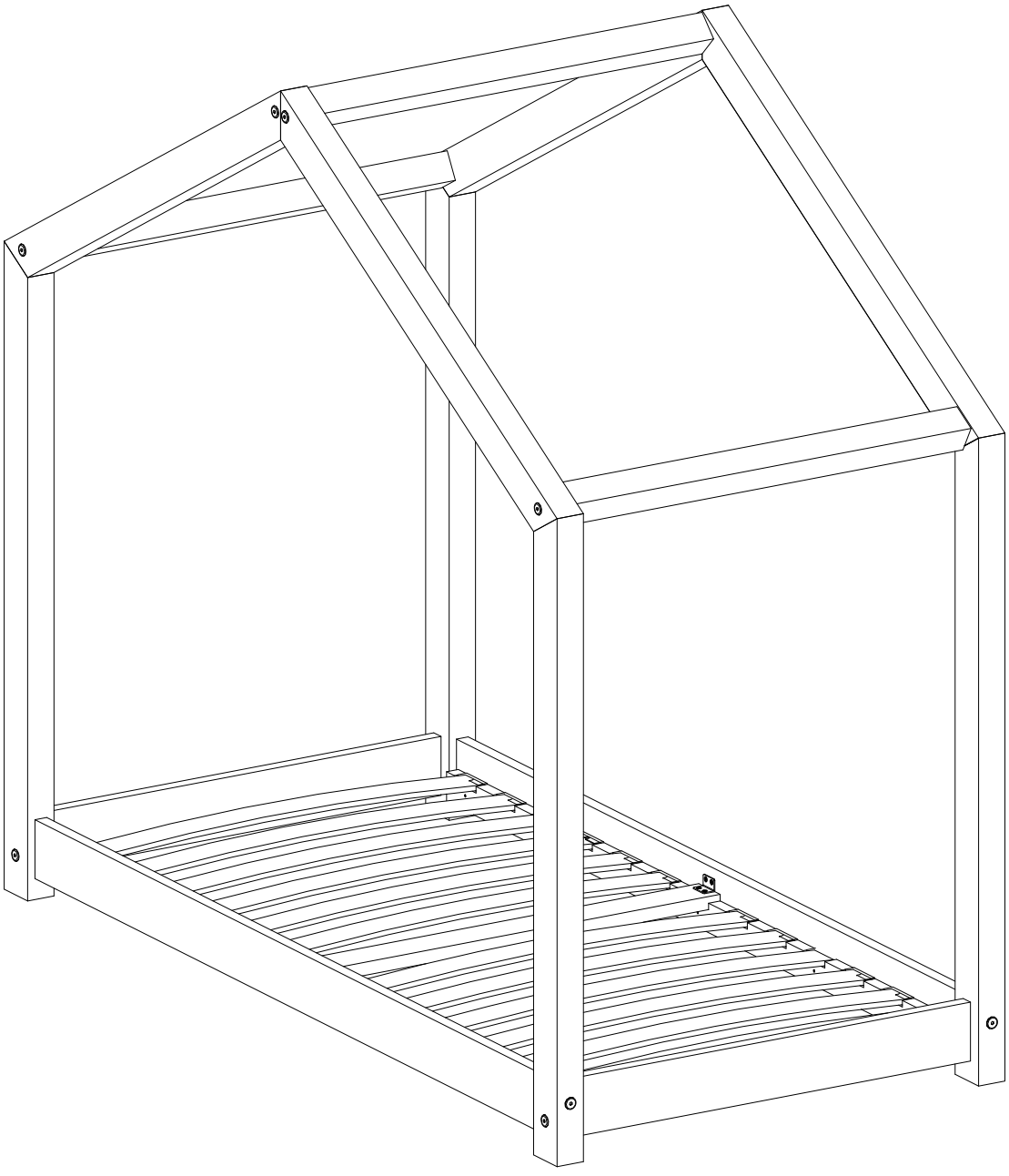

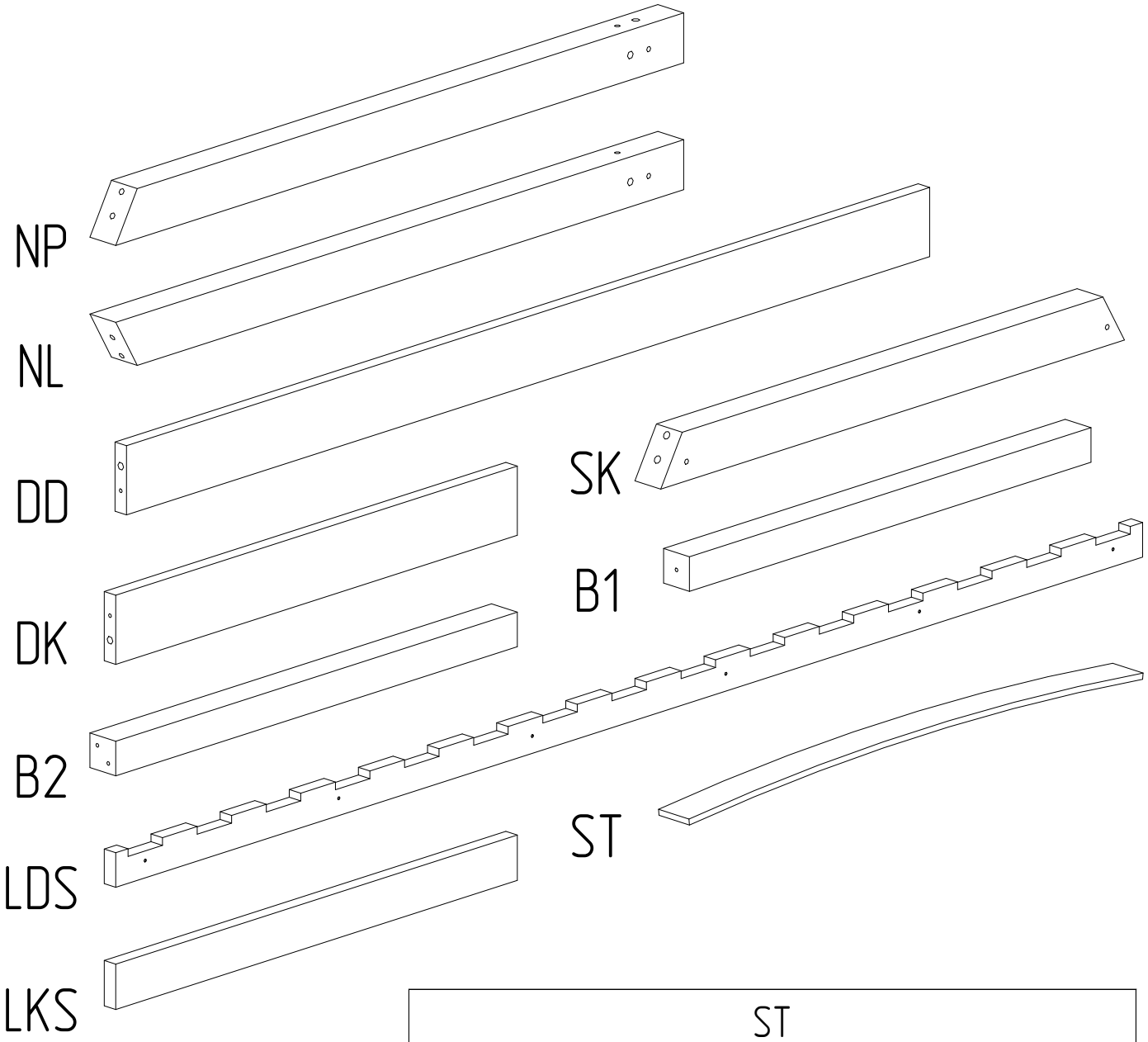

ST	
DŁUGOŚĆ/LENGTH [cm]	ILOŚĆ/QUANTITY
140	12
160	14
180	14
190	16
200	16

CZĘŚĆ/PART	NP	NL	DD	DK	SK	B2	B1	LDS	LKS
ILOŚĆ/QUANTITY	2	2	2	2	4	1	2	2	1

S110

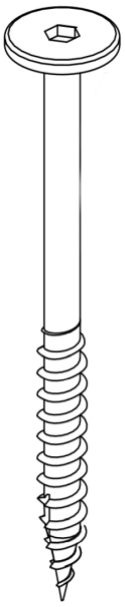

S80

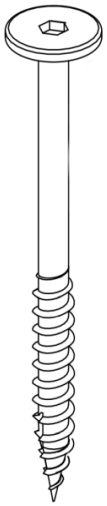

W30

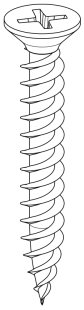

K10

W16

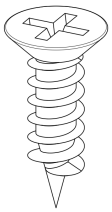

G

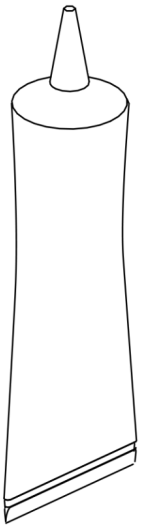

KT

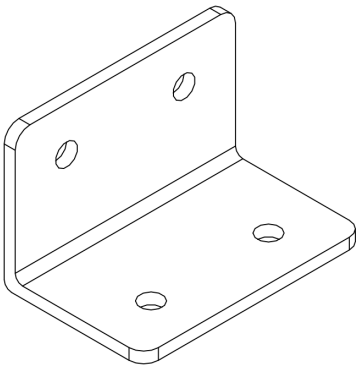

P

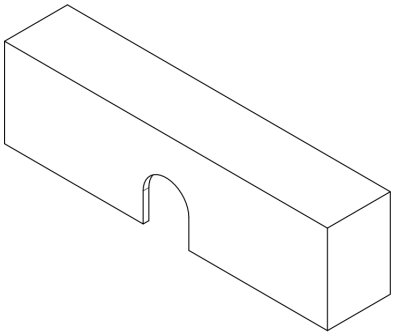

INBUS

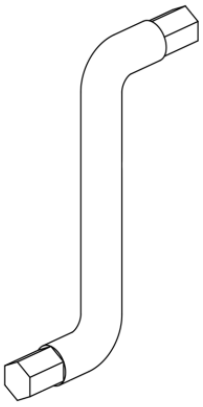

P	
DŁUGOŚĆ/LENGTH [cm]	ILOŚĆ/QUANTITY
140	24
160	28
180	28
190	32
200	32

CZĘŚĆ/PART	S110	S80	W30	K10	W16	G	KT	INBUS
ILOŚĆ/QUANTITY	4	12	14	20	8	4	2	2

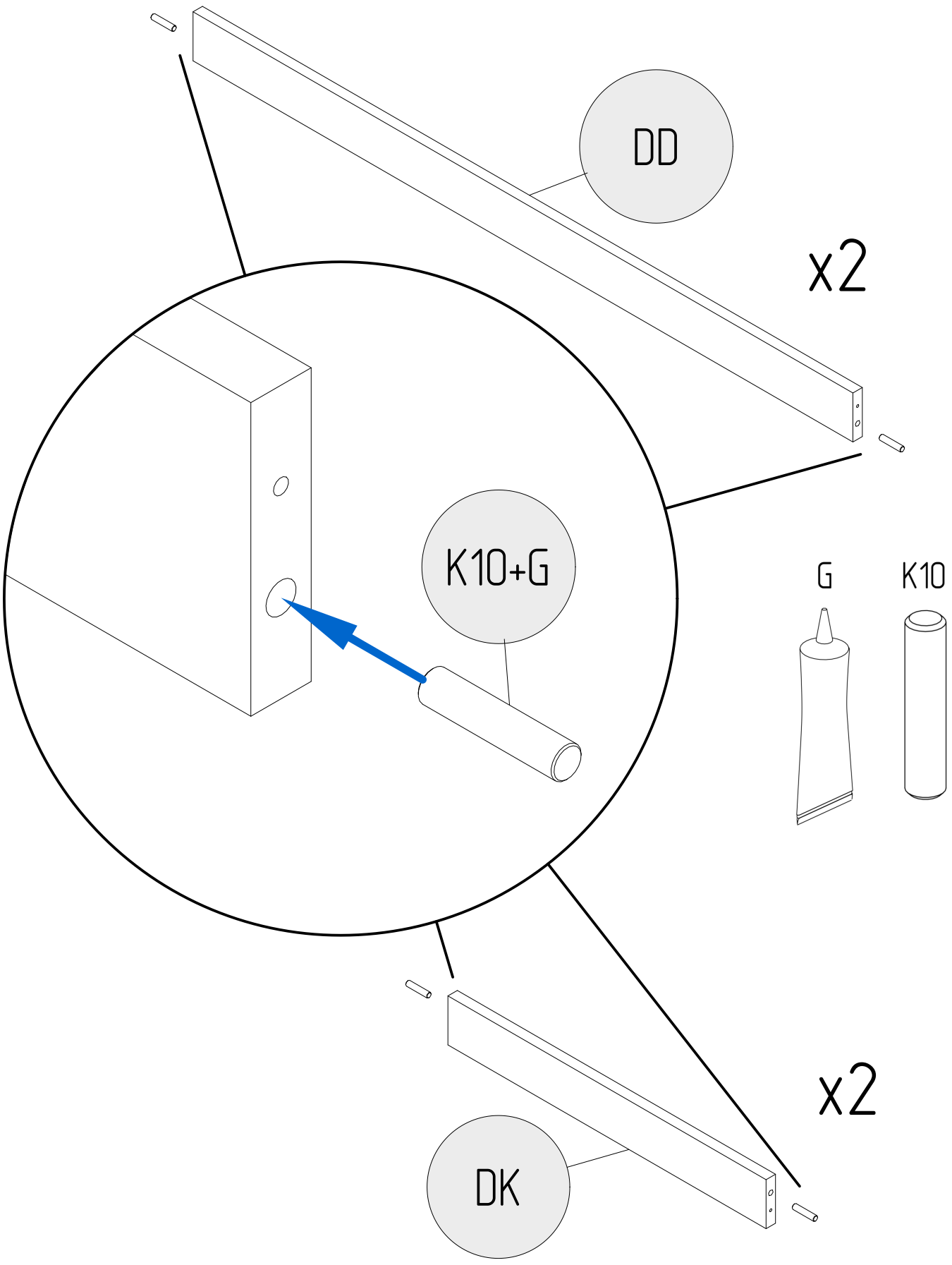
DD
x2
K10+G
G
K10
x2
DK

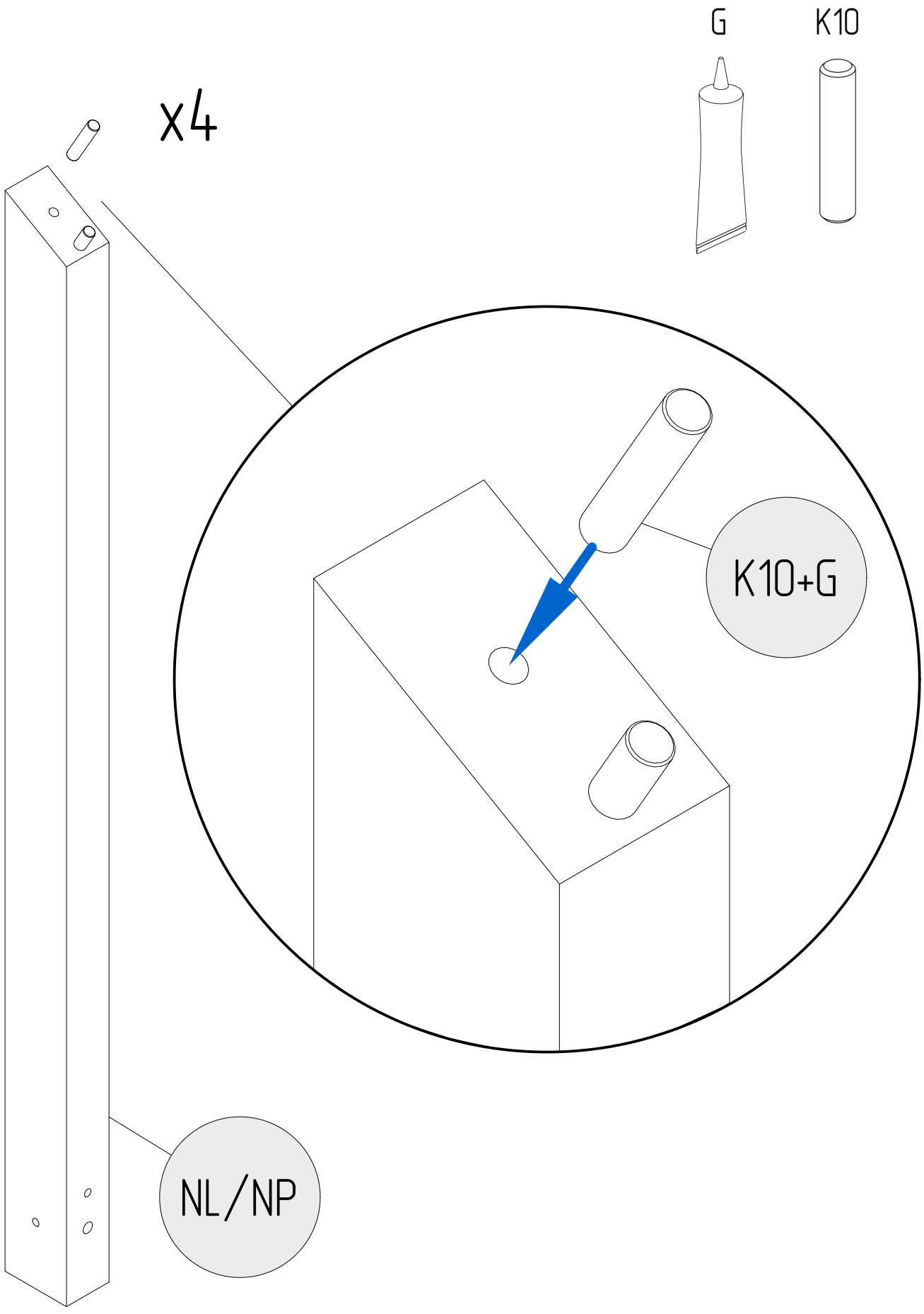
G
K10
x4
K10+G
NL/NP

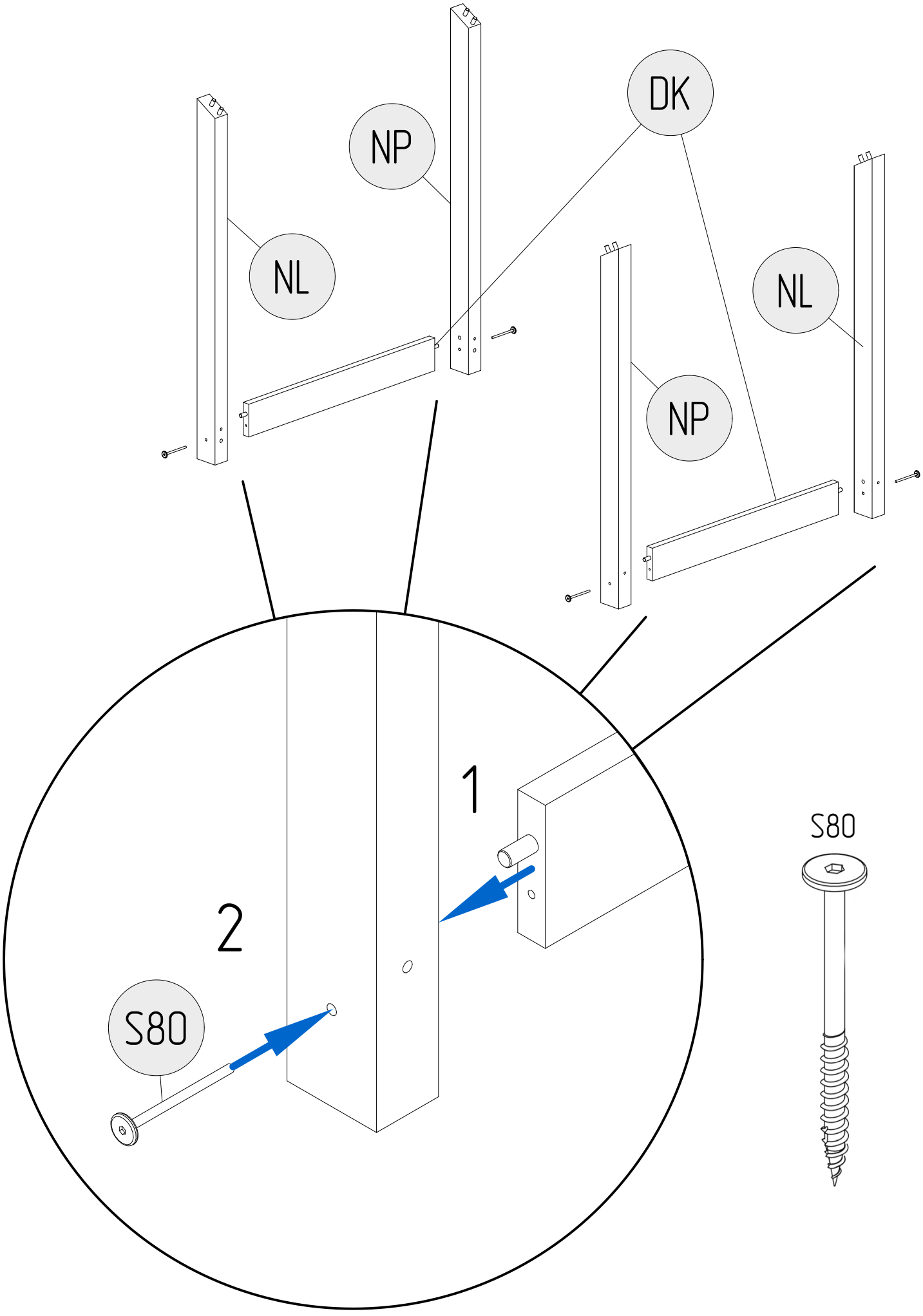
DK
NP
NL
NL
NP
1
2
S80
S80

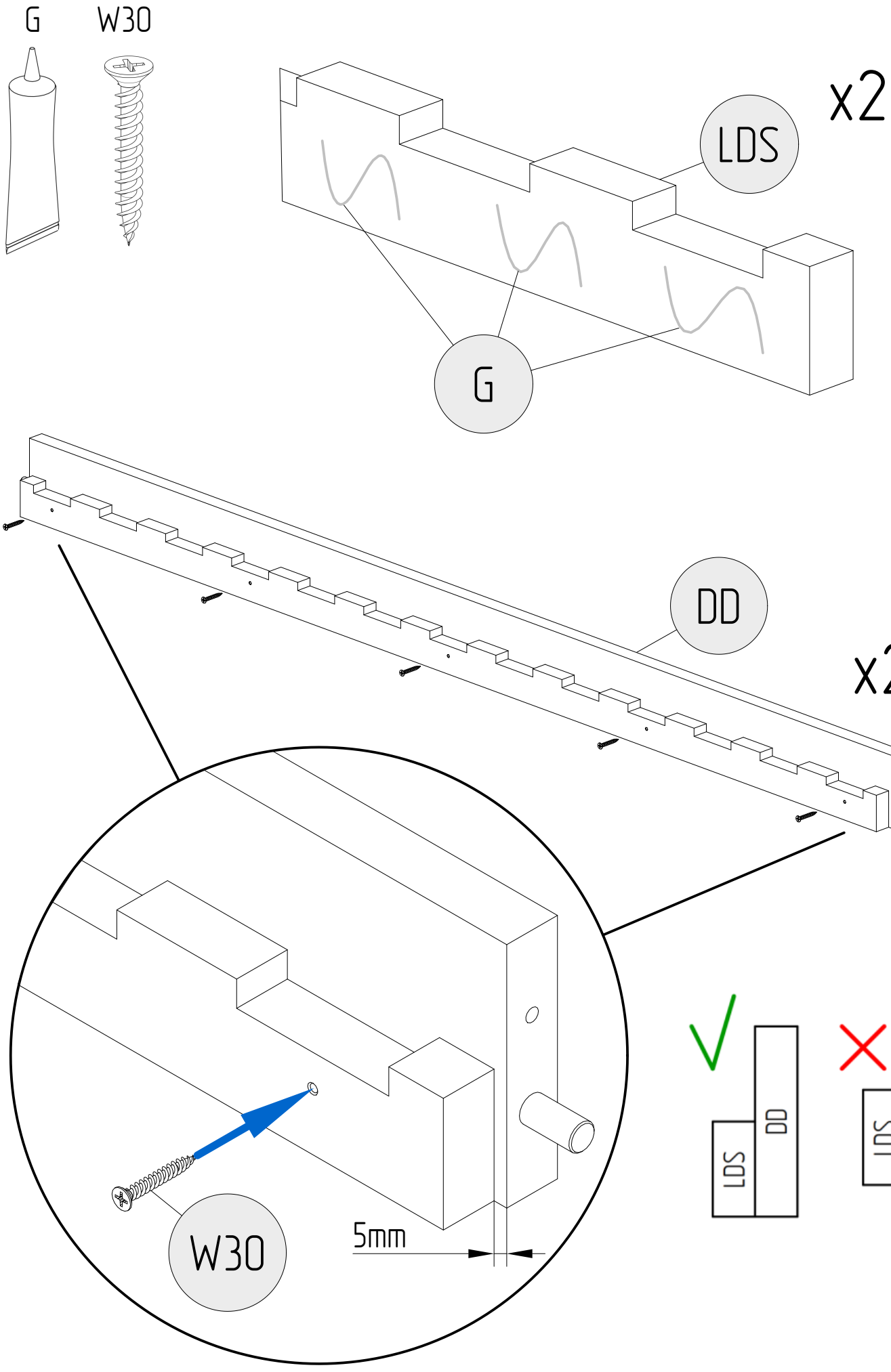
G
W30
LDS
x2
G
DD
x2
W30
5mm
LDS
DD
LDS
DD

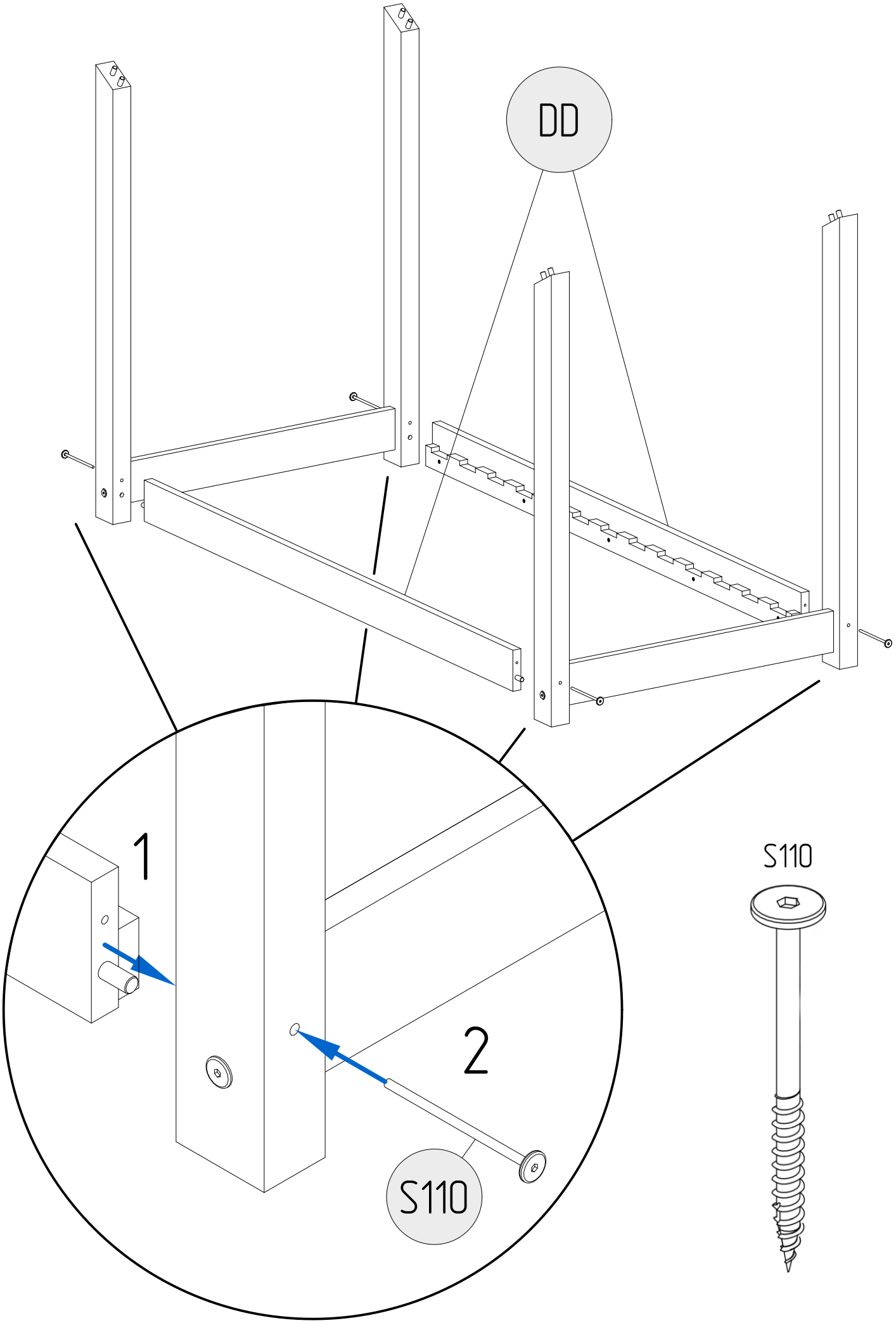
DD
1
2
S110
S110

KT

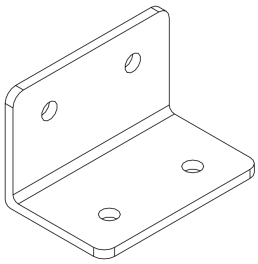

W30

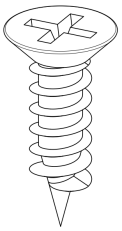

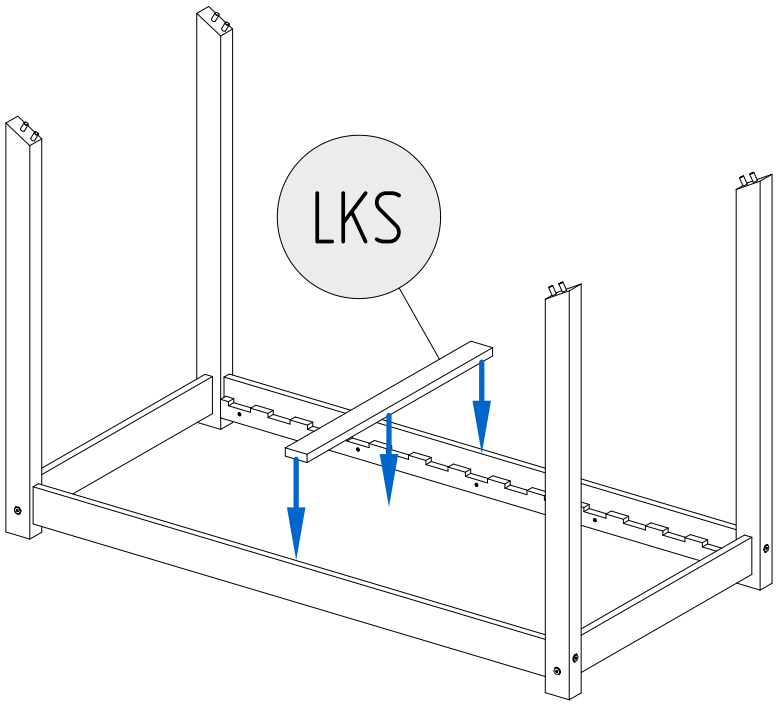

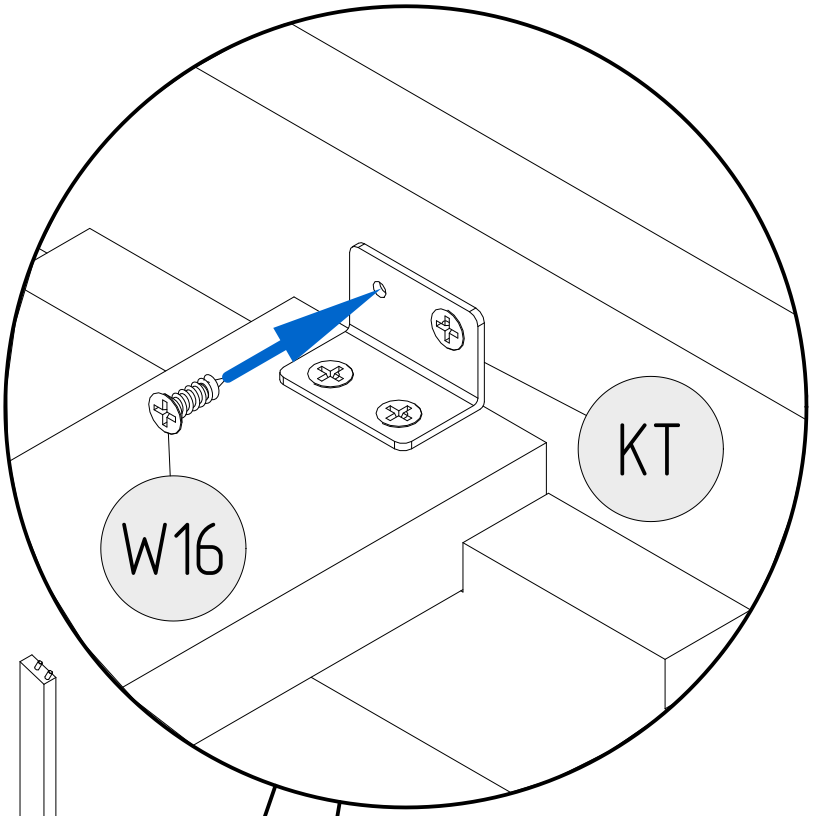

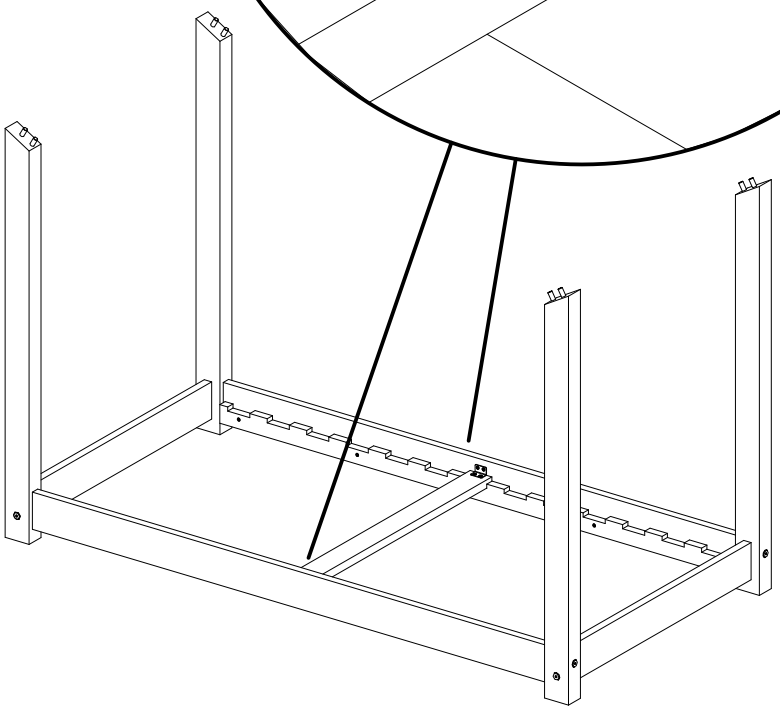

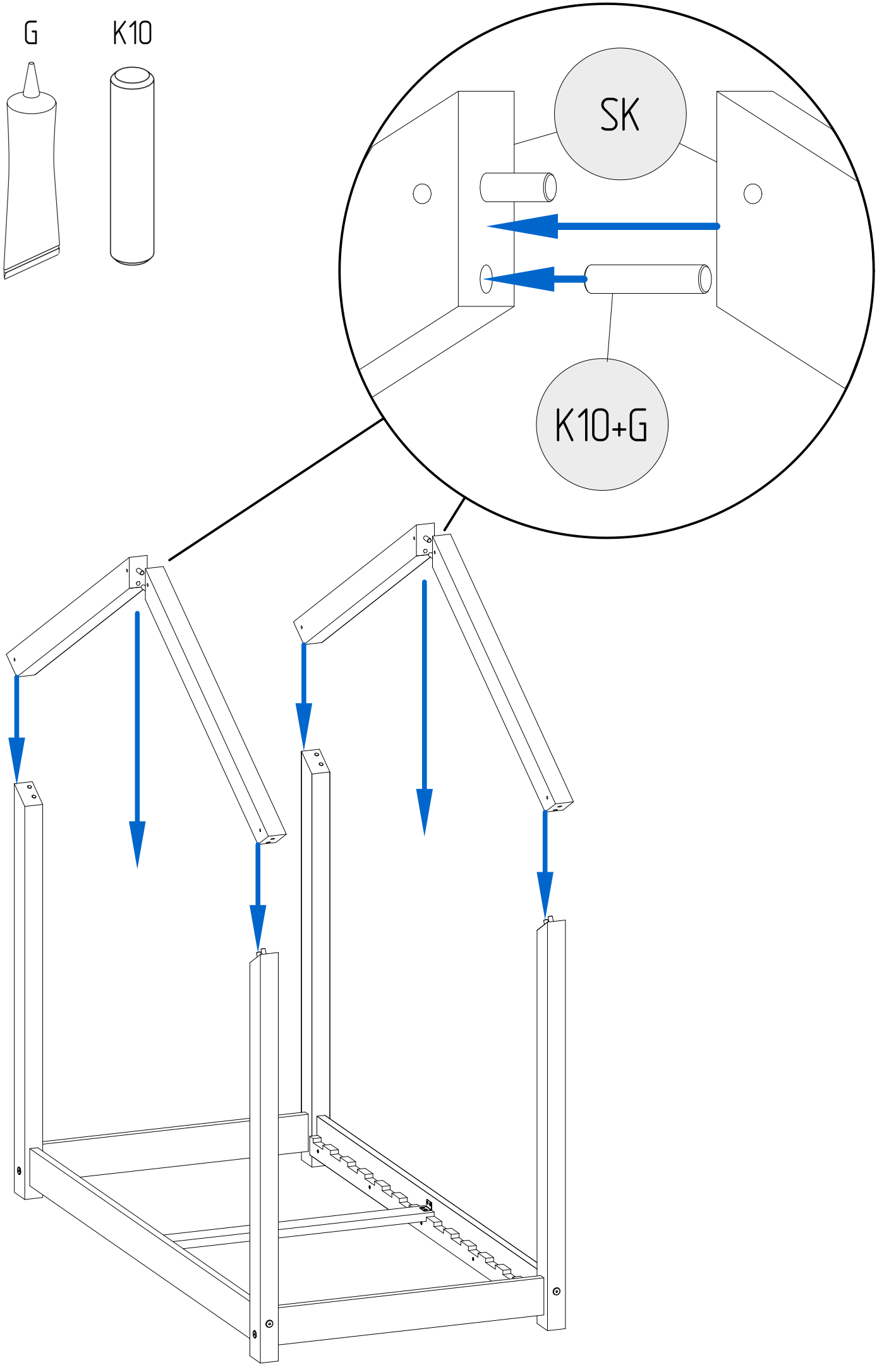
G
K10
SK
K10+G

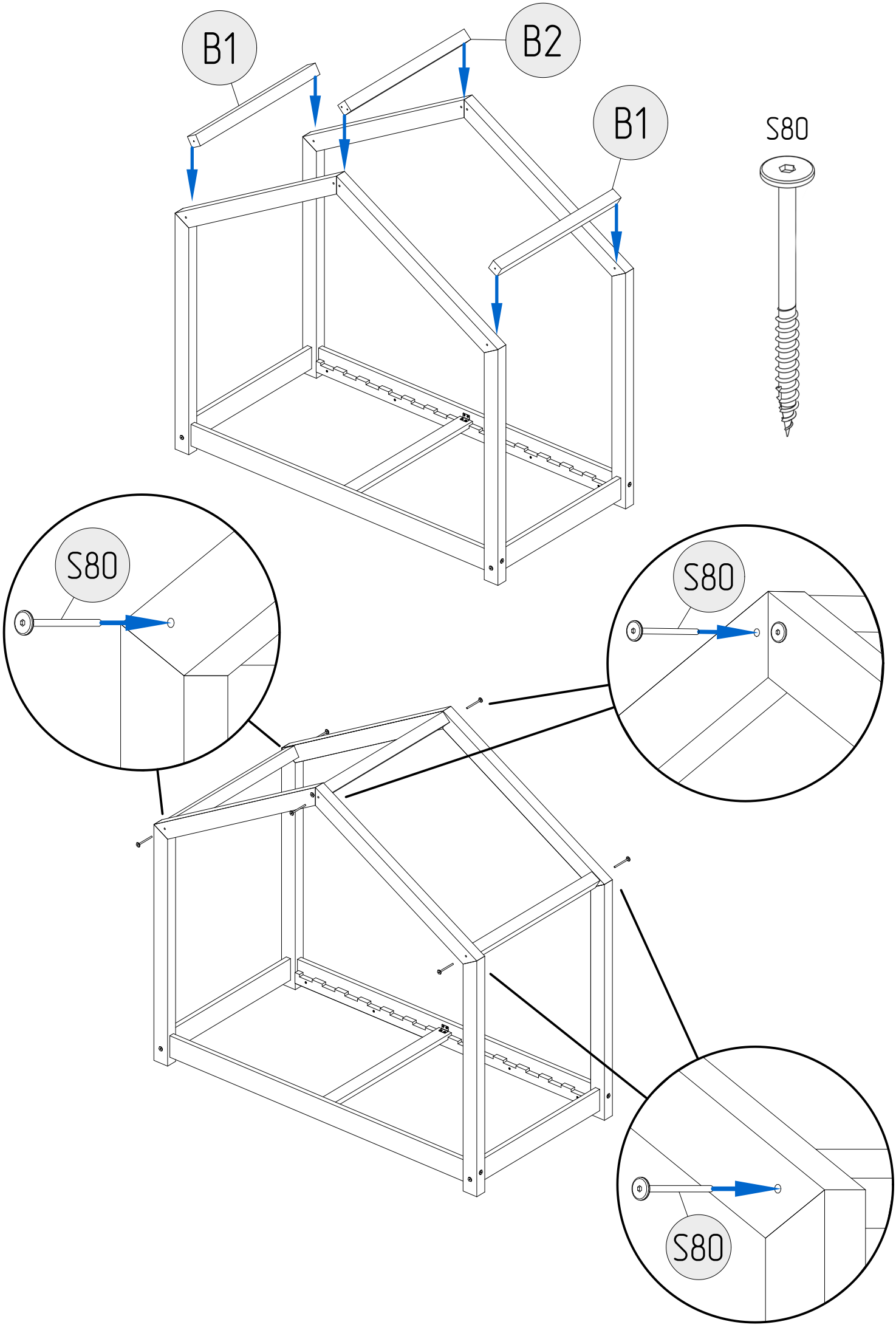
B1
B2
B1
S80
S80
S80
S80

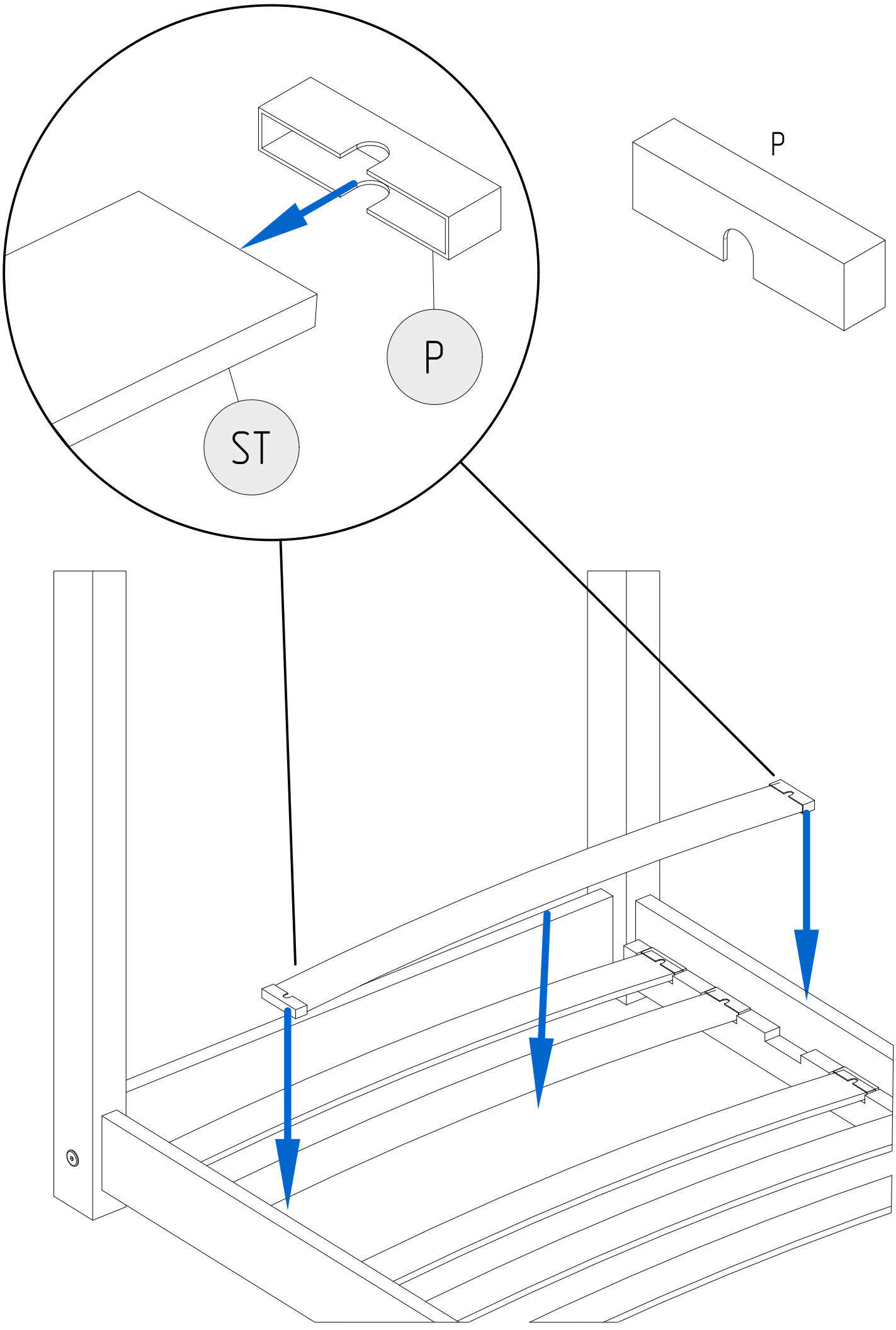
P
P
ST

MONTAŻ ŁÓŻEK O SZEROKOŚCI POWYŻEJ 100 cm, UZUPEŁNIAMY NINIEJSZĄ INSTRUKCJĄ

INSTALATION OF BEDS OVER 100 cm WIDE, WE COMPLEMENT THIS INSTRUCTION

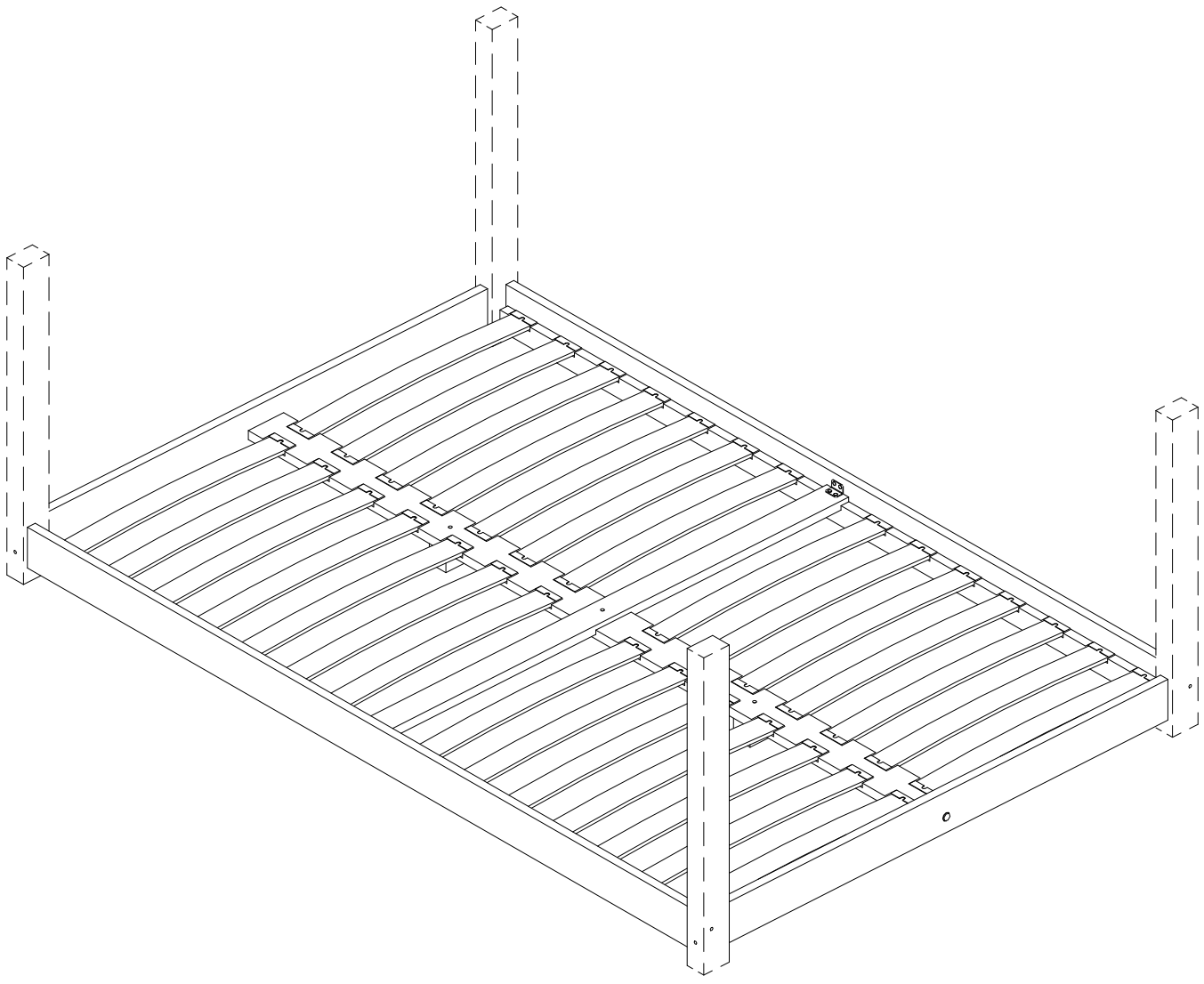

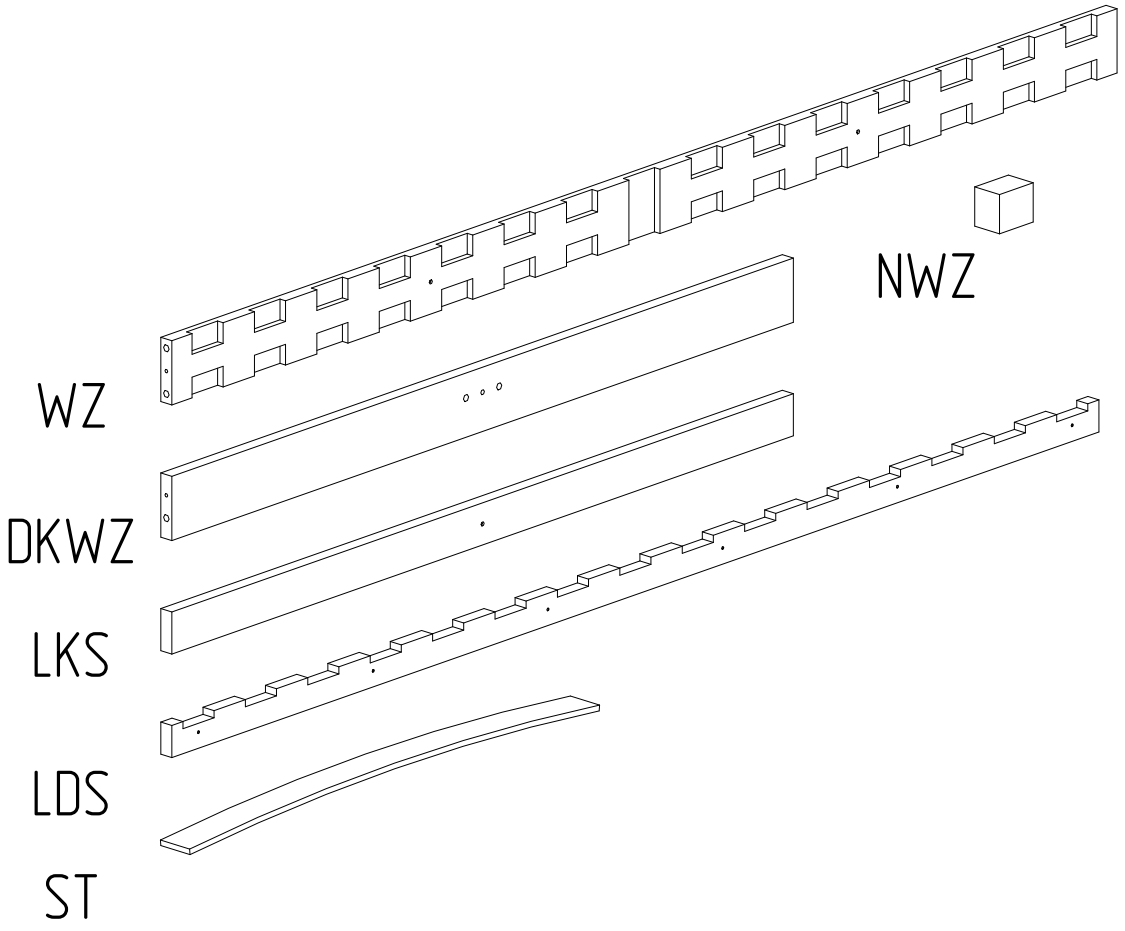

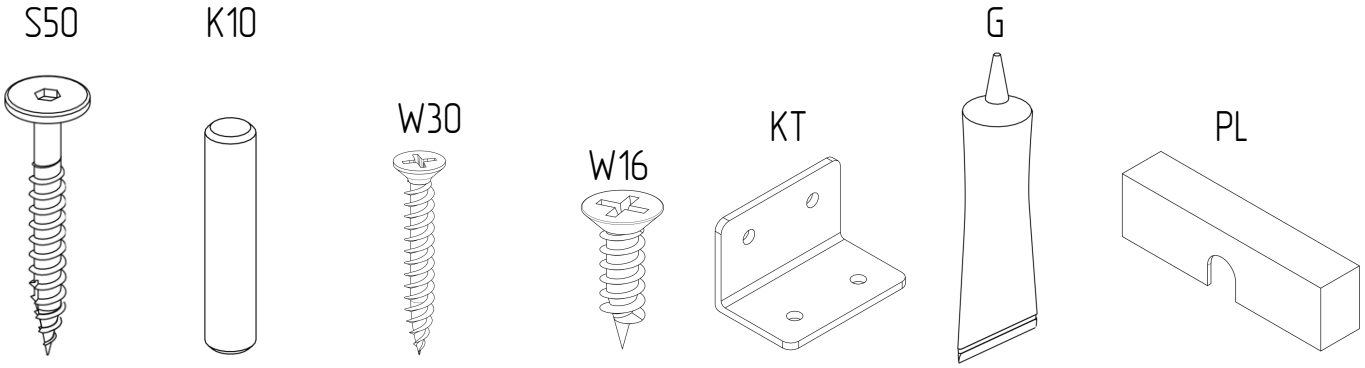

ST	
DŁUGOŚĆ/LENGTH [cm]	ILOŚĆ/QUANTITY
180	28
190	32
200	32

PL	
DŁUGOŚĆ/LENGTH [cm]	ILOŚĆ/QUANTITY
180	56
190	64
200	64

CZĘŚĆ/PART	WZ	DKWZ	NWZ	LKS	LDS	S50	K10	W30	W16	KT
ILOŚĆ/QUANTITY	1	2	2	1	2	2	4	3	8	2

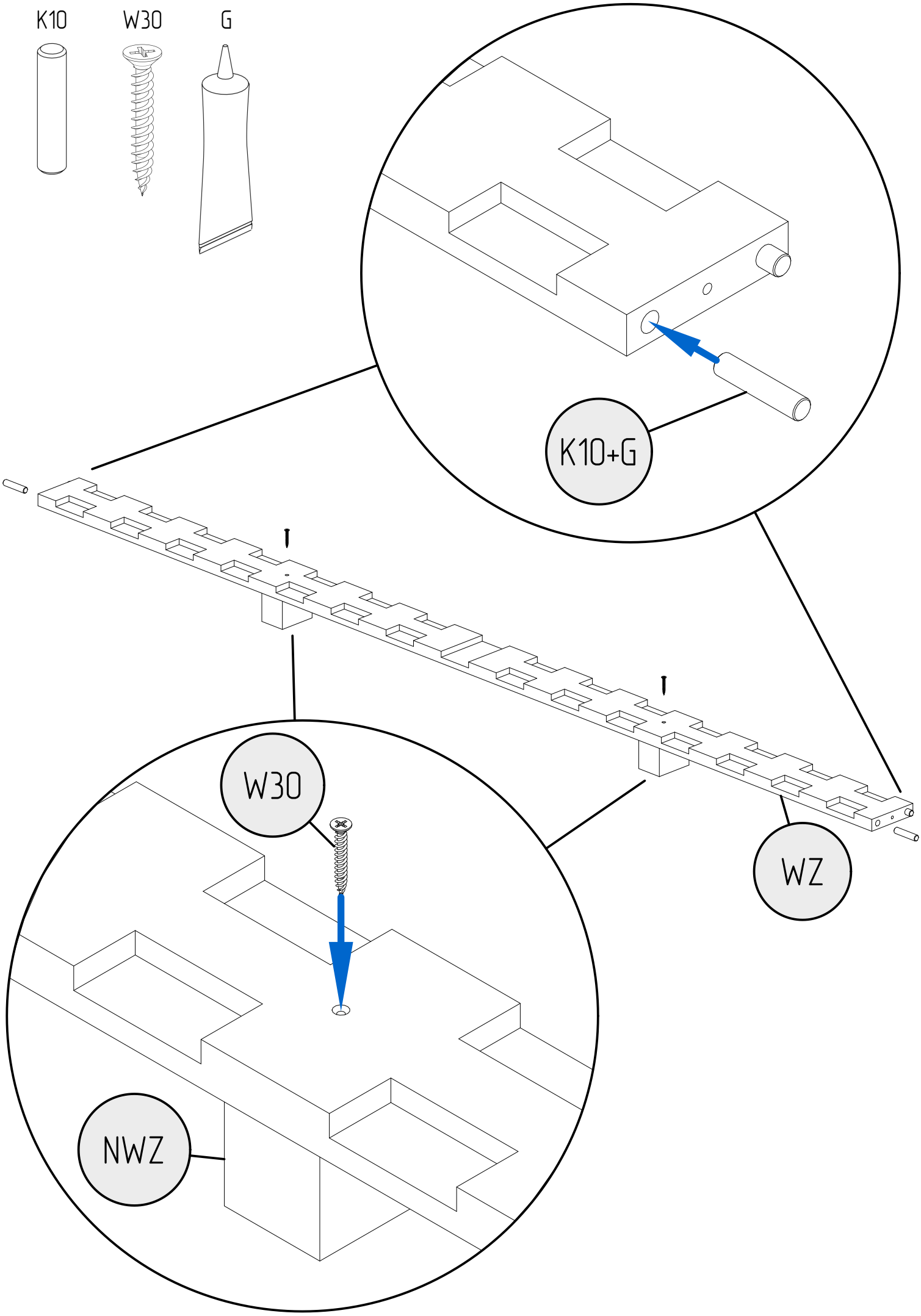
K10
W30
G
K10+G
W30
WZ
NWZ

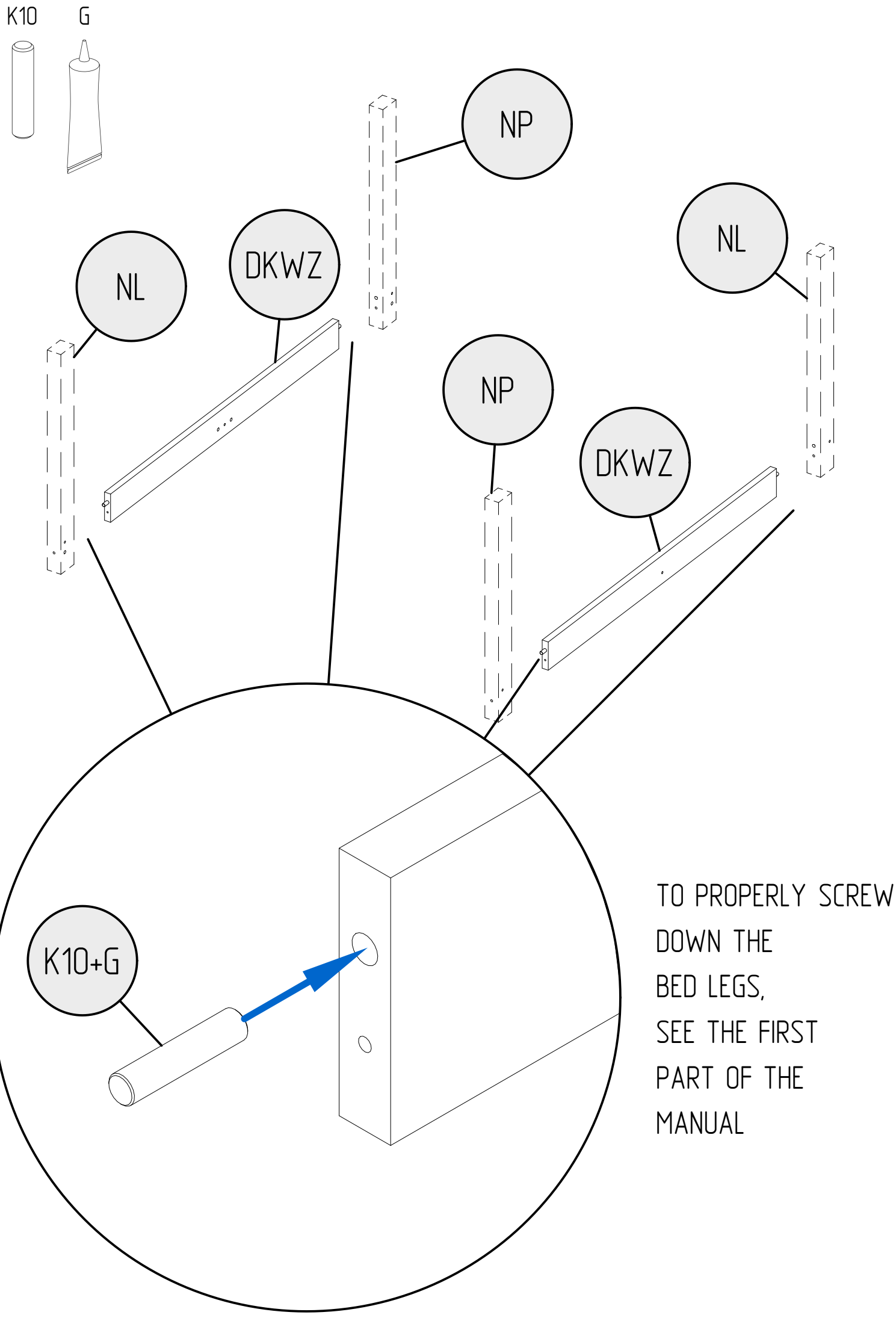

TO PROPERLY SCREW DOWN THE BED LEGS, SEE THE FIRST PART OF THE MANUAL

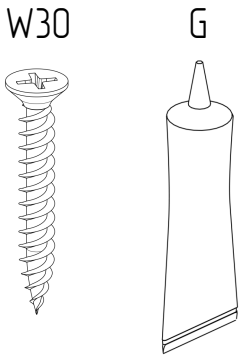
W30
G

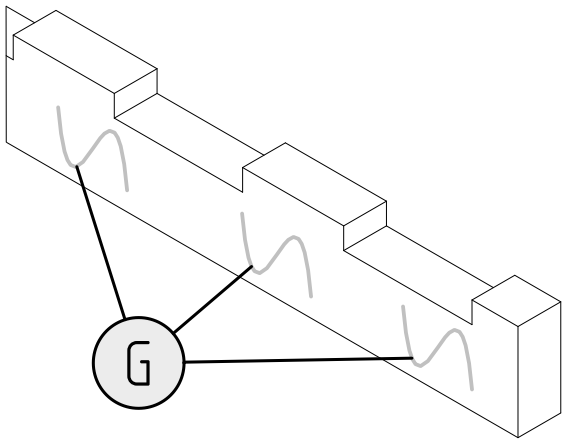
G

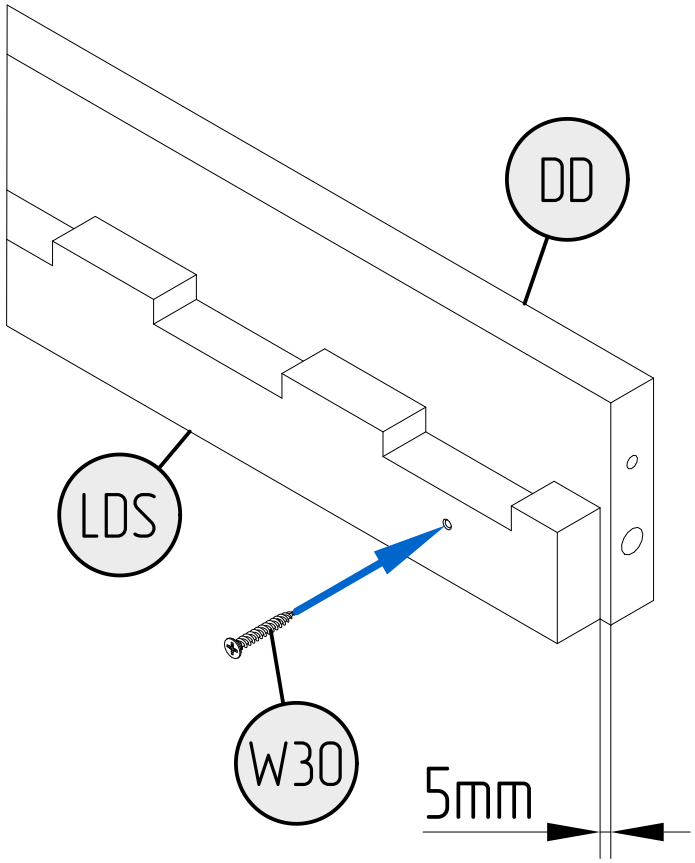
DD
LDS
W30
5mm

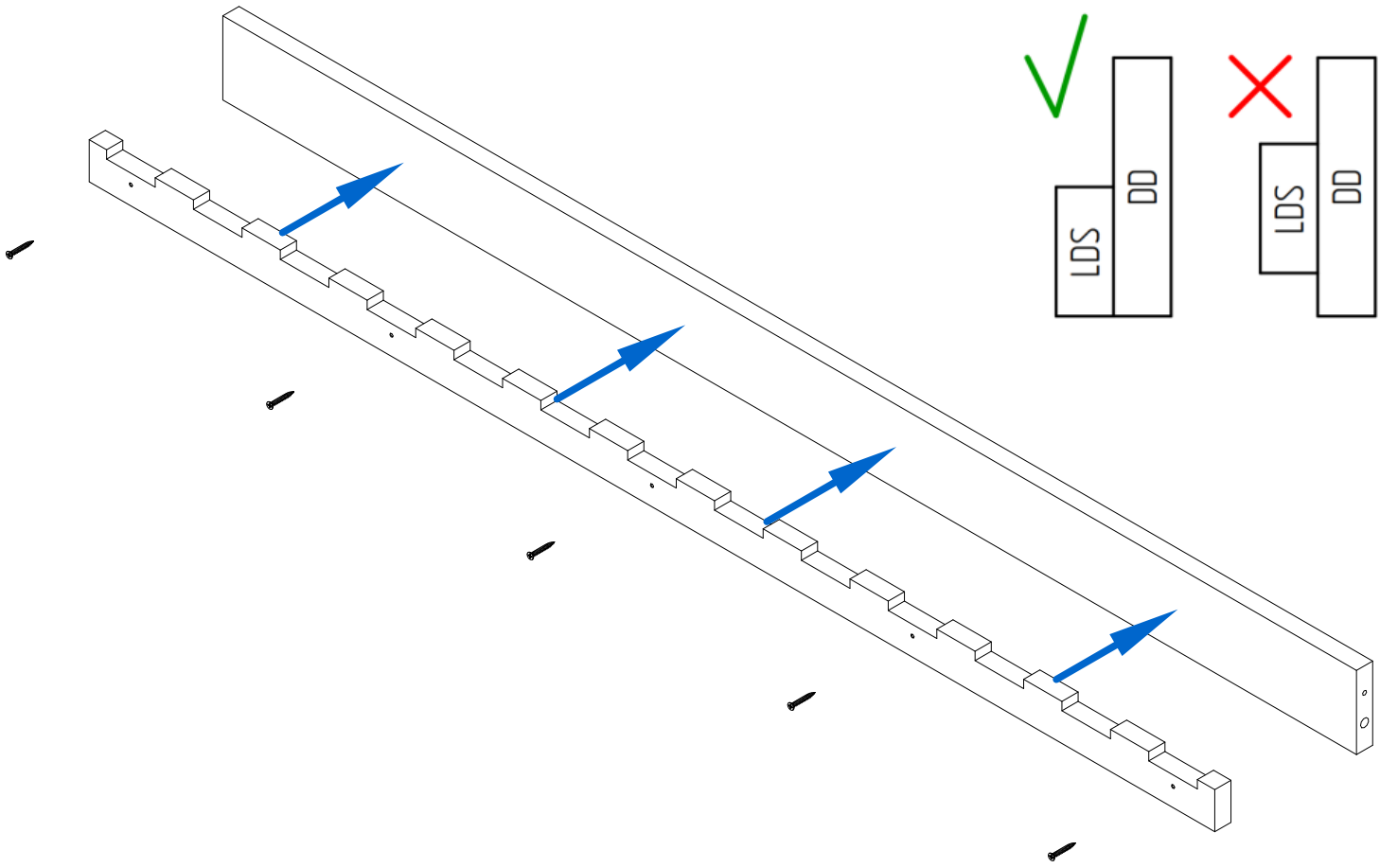

LDS
DD
LDS
DD

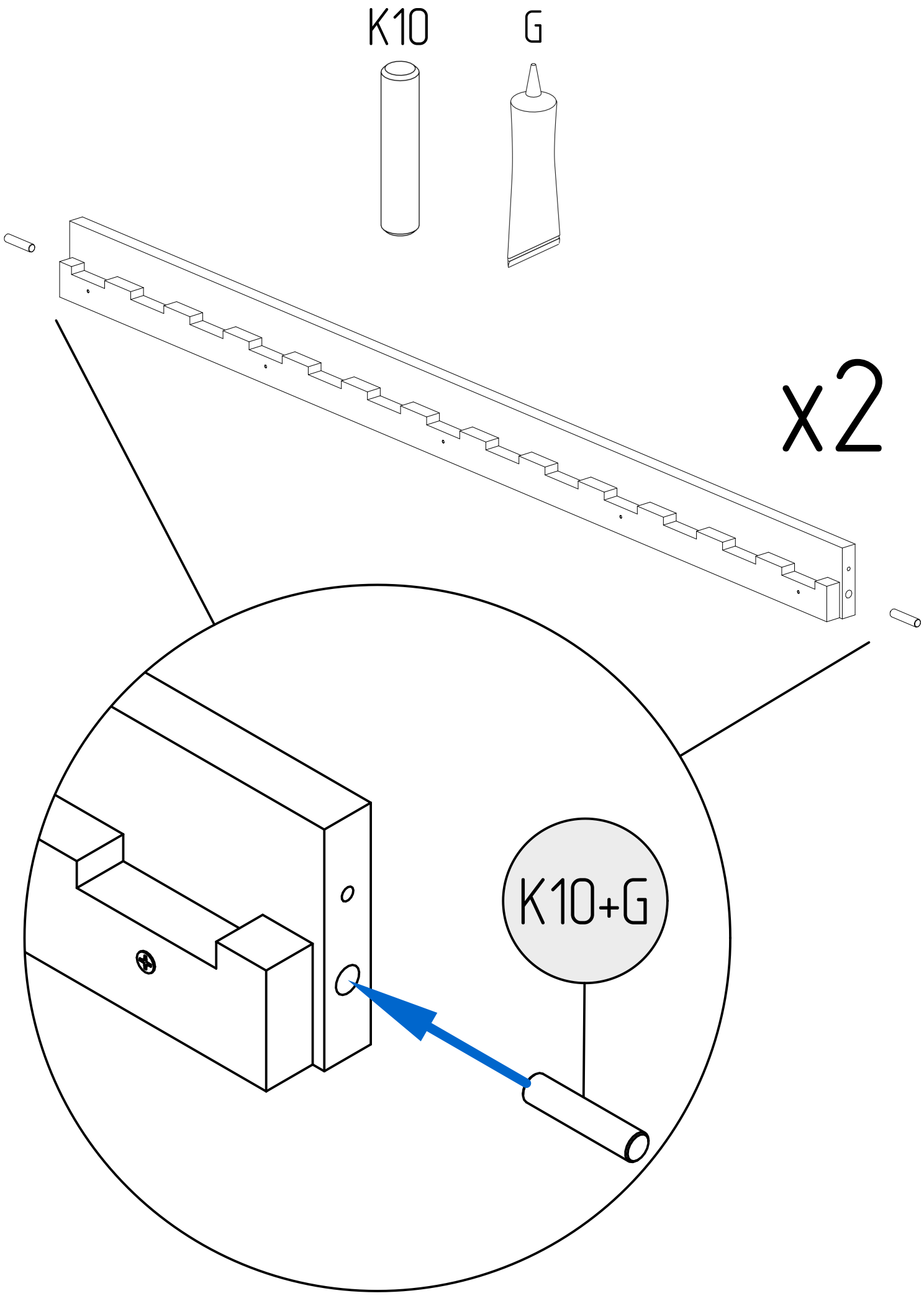
K10
G
x2
K10+G

W30

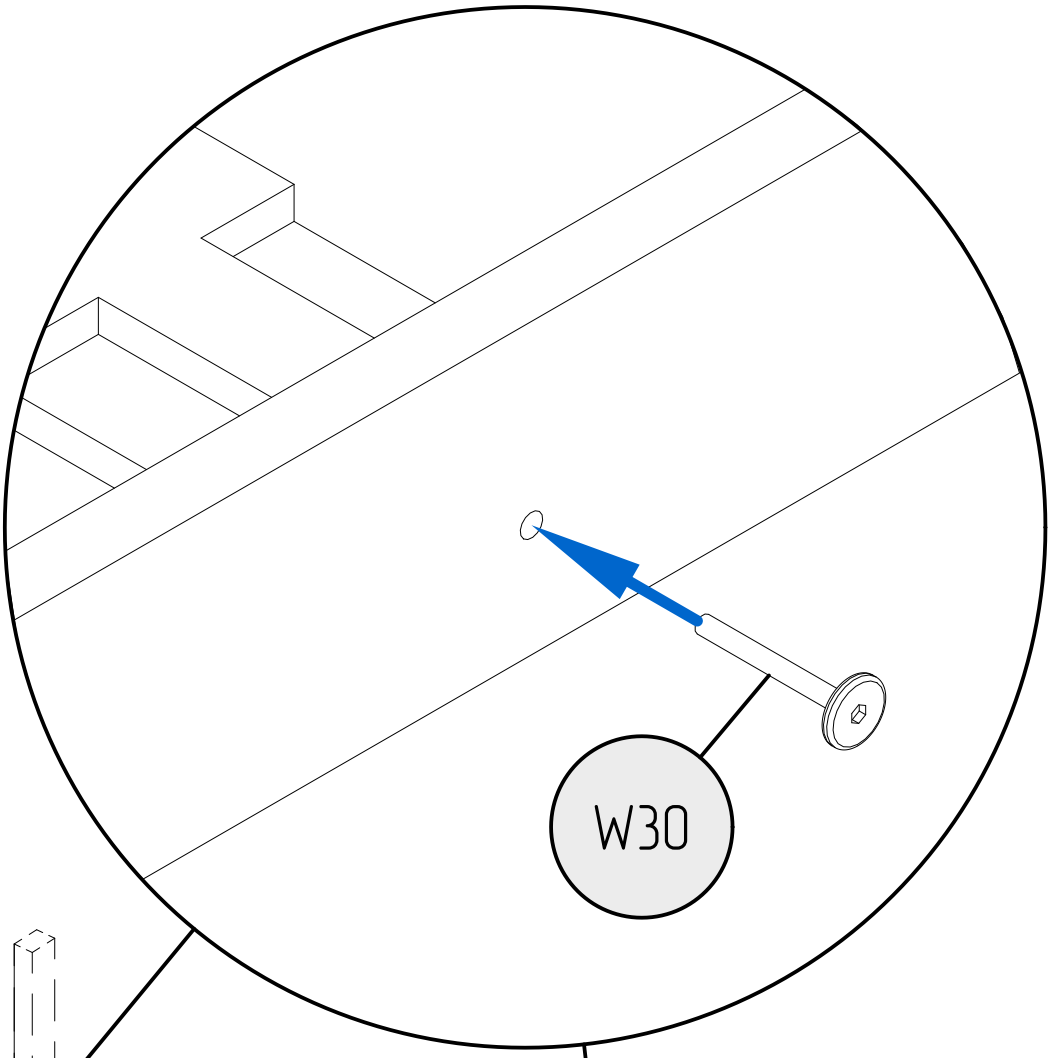

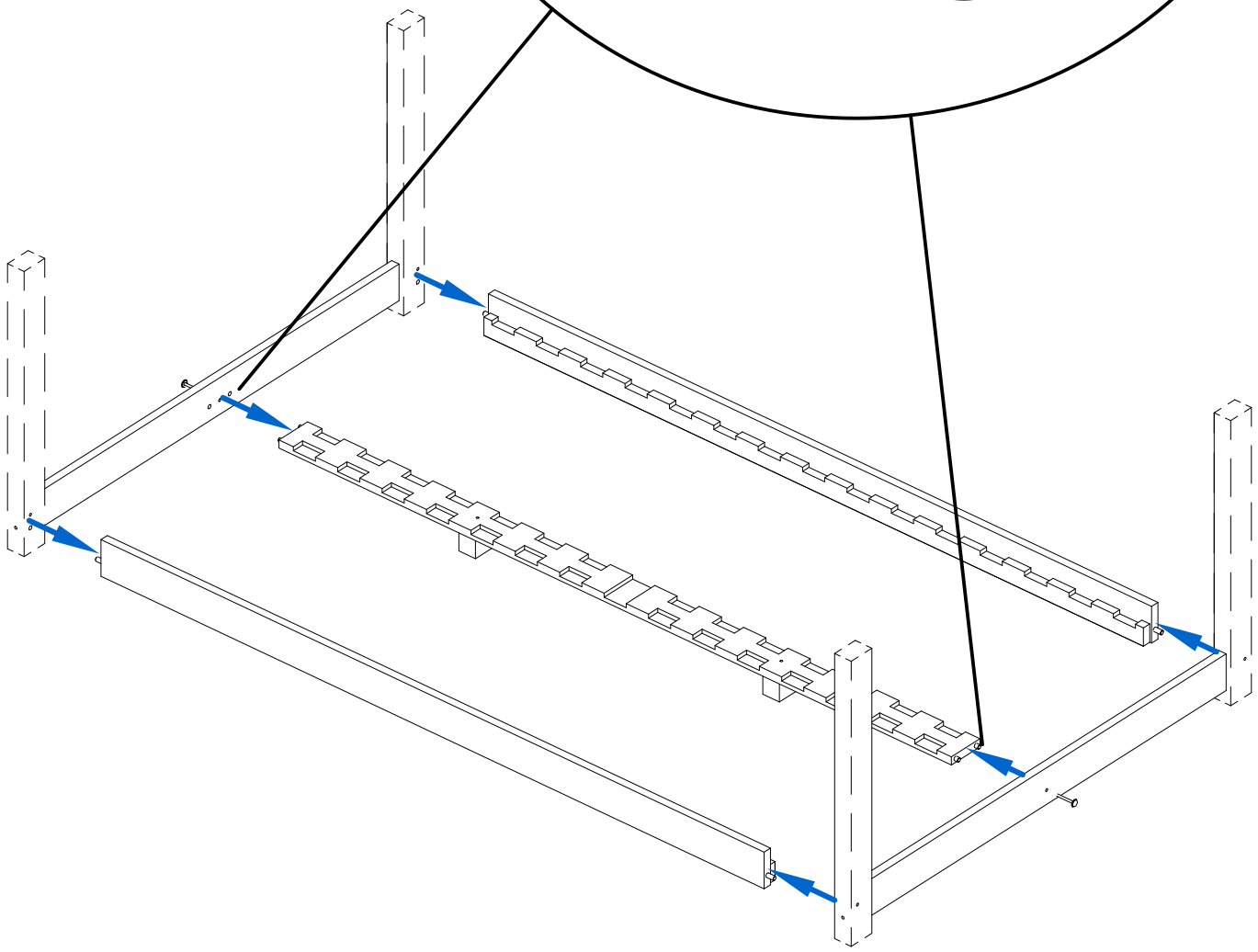

TO INSTALL ALL THE ELEMENTS CORRECTLY,
PLEASE REFER TO THE FIRST PART OF MANUAL

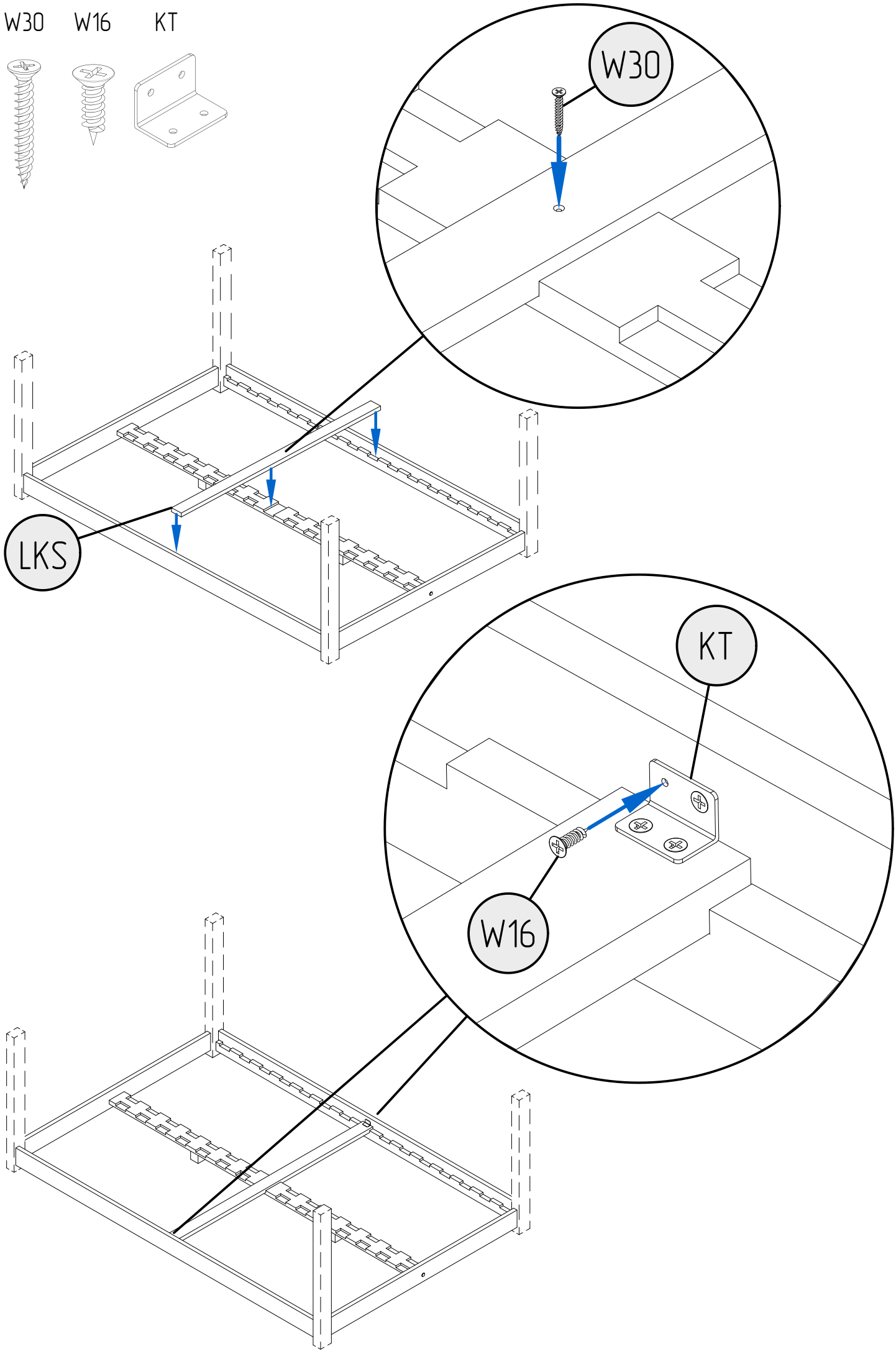
W30
W16
KT
W30
LKS
KT
W16

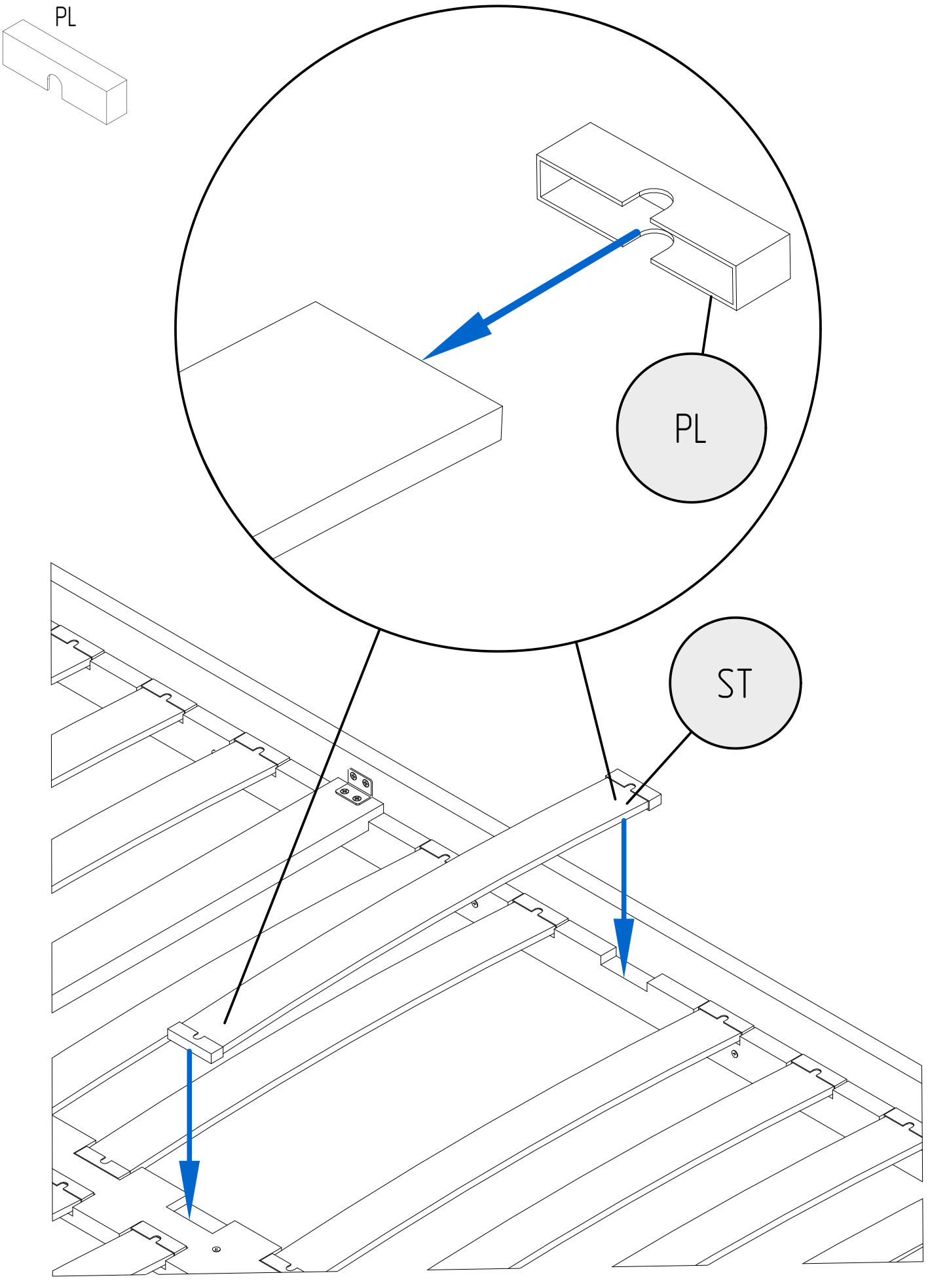
PL
PL
ST

UWAGA/WARNING

-Używać tylko materacy o grubości 8-12 cm
-Nie skakać na łóżku
-Zakaz przebywania więcej niż jednej osoby na łóżku
-Nie wieszać się na elementach konstrukcyjnych
-Maksymalne obciążenie konstrukcji wynosi 100 kg

Części drewniane i plastikowe należy czyścić
za pomocą suchej szmatki oraz zwykły, łagodnych
środków do pielęgnacji i czyszczenia surowego drewn

-Use only matress with thickness is 8-12 cm height
-Prohibit horseplay on or under bed(s)
-Prohibit more than one person on bunk
-Do not hang on construction components
-The maximum load of the structure is 100 kg

Wooden and plastic should be cleaned
with a dry cloth and ordinary, mild care and
cleaning of raw wood