70x140 70x160
80x140 80x160
80x180 80x190
80x200
90x140 90x160
90x180 90x190
90x200

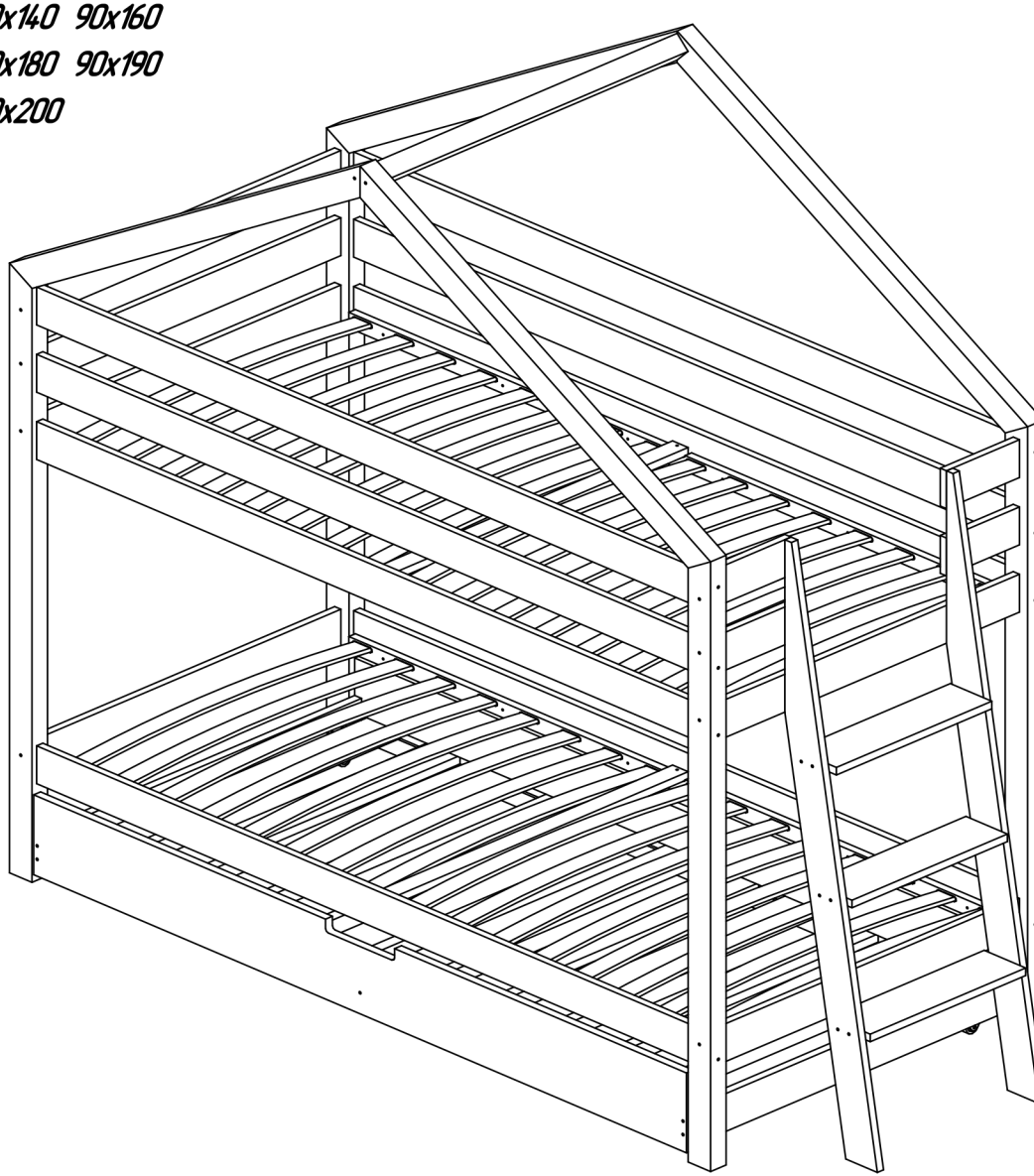

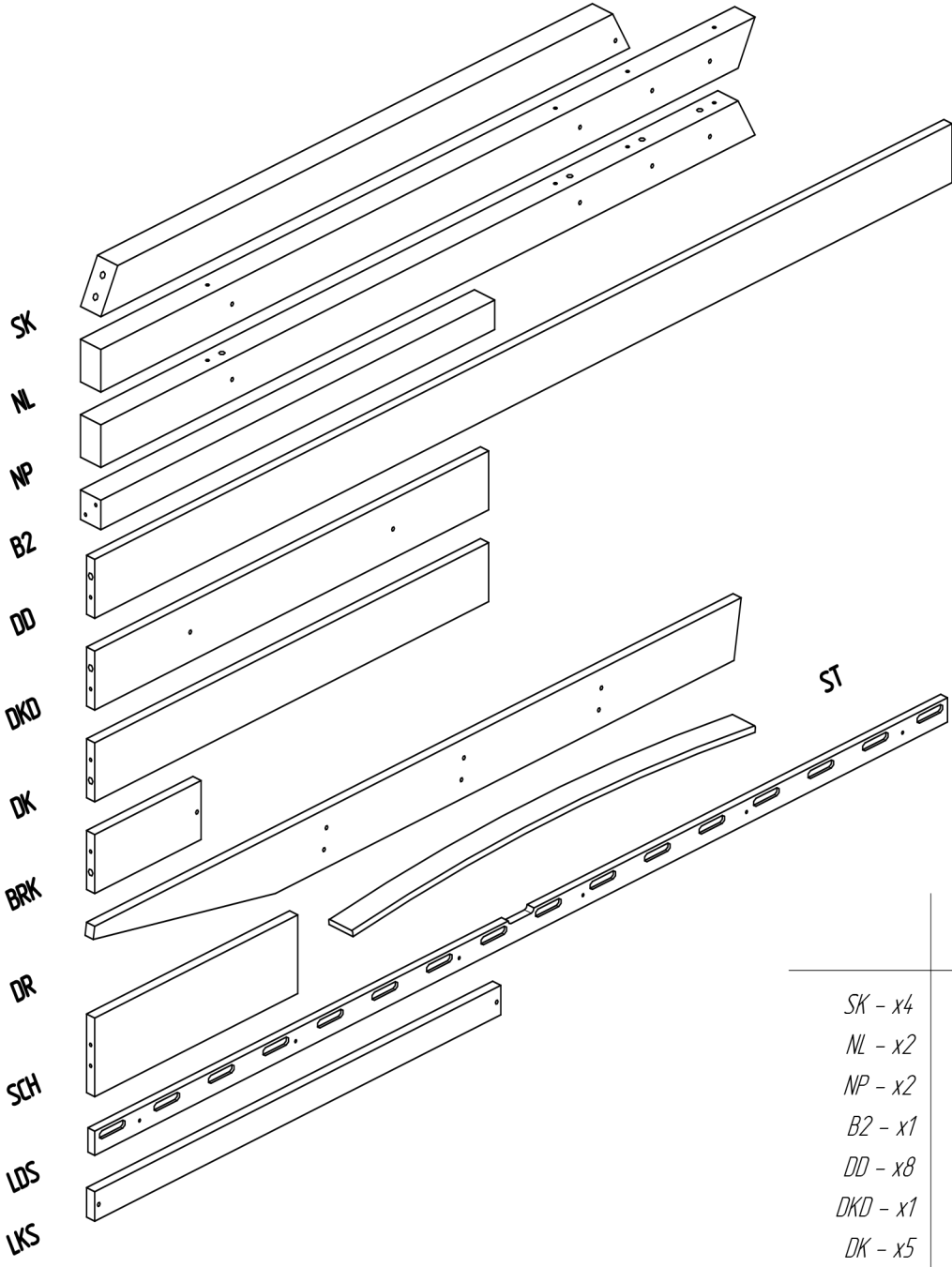

SK – x4
NL – x2
NP – x2
B2 – x1
DD – x8
DKD – x1
DK – x5
BRK – x4
DR – x2
SCH – x3
LDS – x4
LKS – x2
ST – x20–32

S110 - x16
S80 - x20
S50 - x14
S40 - x4
W30 - x28
K10 - x46
G - x4
INBUS - x1

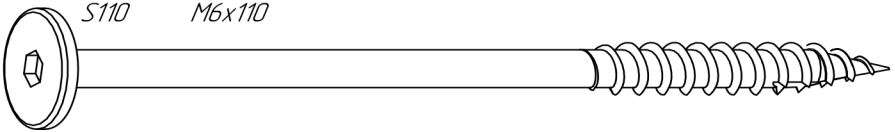

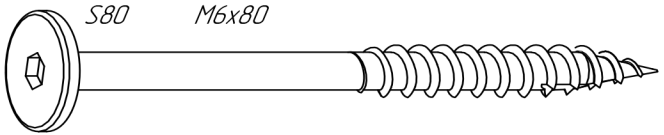

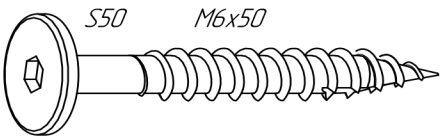

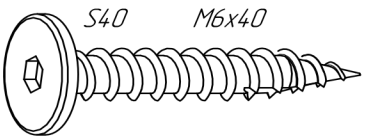

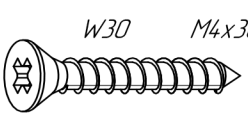

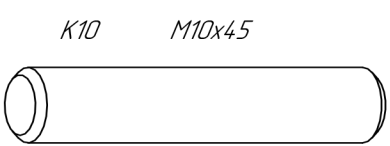

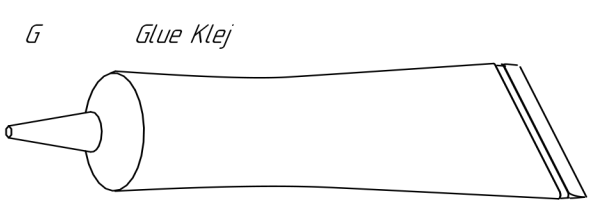

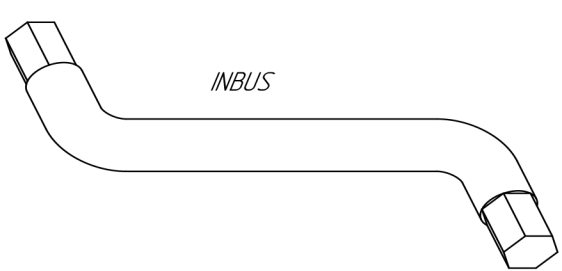

Quantity of holes for mattress bar and number of ST part.

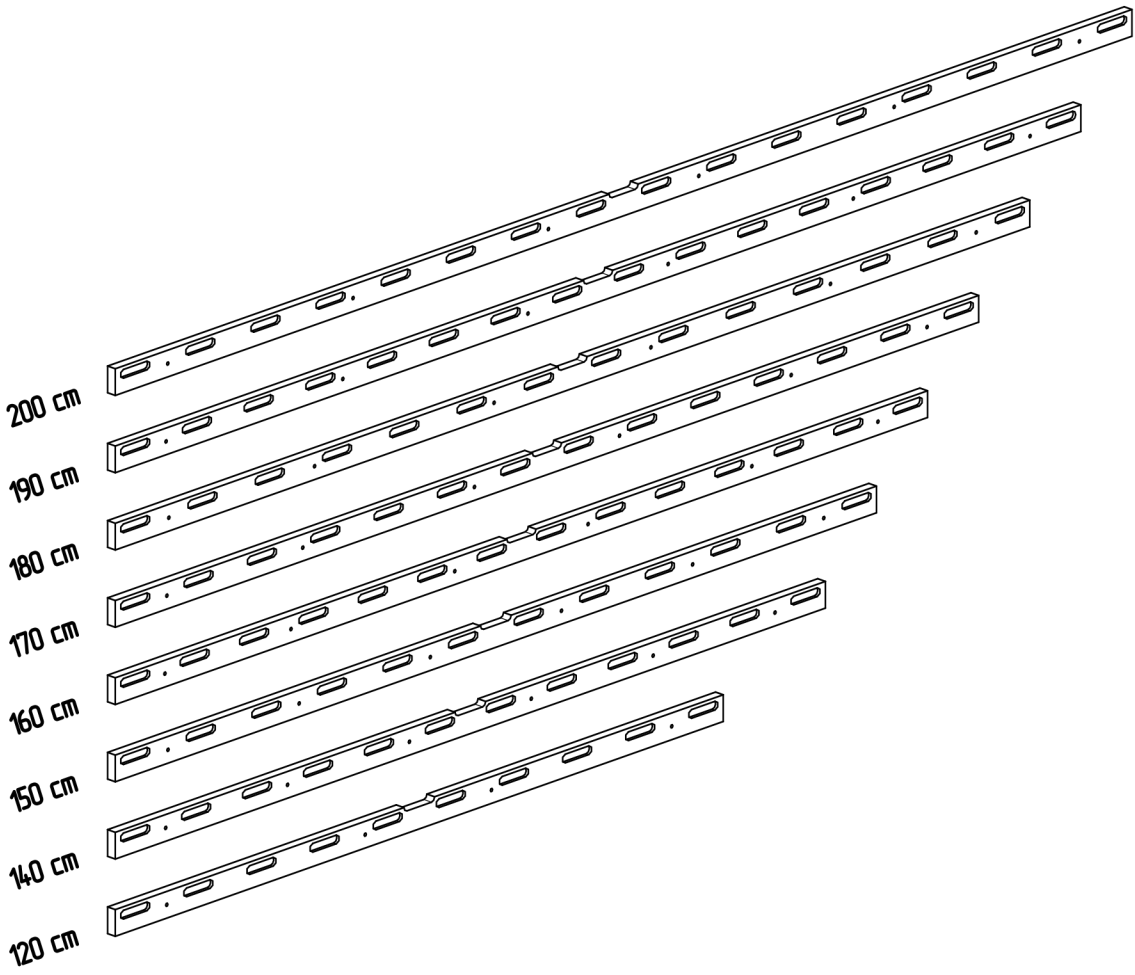

Length	QT
200 cm	*16*
190 cm	*16*
180 cm	*14*
170 cm	*14*
160 cm	*14*
150 cm	*12*
140 cm	*12*
120 cm	*10*

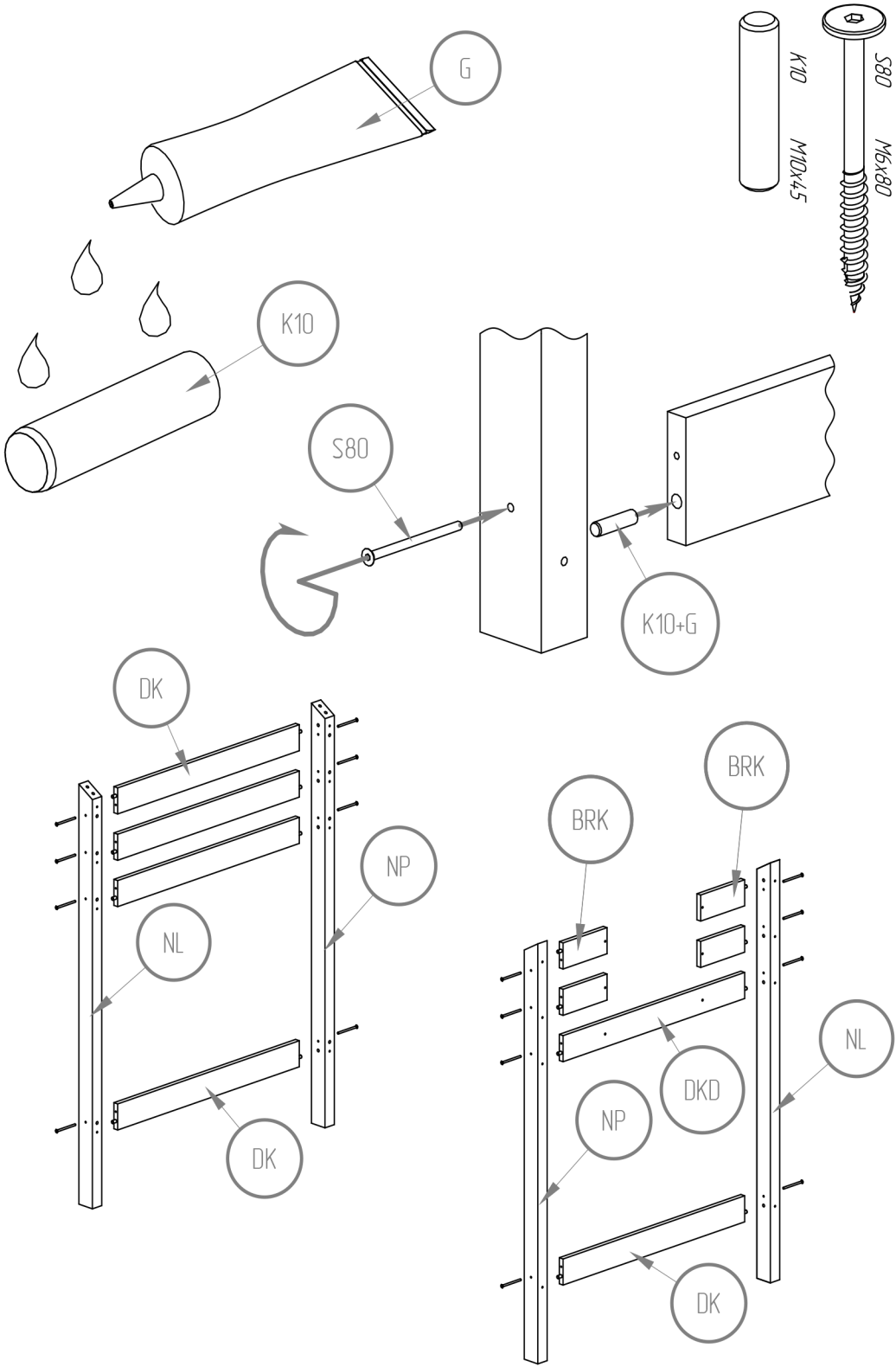
G
K10
M10x45
S80
M6x80
K10
S80
K10+G
DK
NP
NL
DK
BRK
BRK
NL
DKD
NP
DK

K10+G
S110
K10
M10X45
S110
M6X110
LDS
LDS
W30
DD
DD
DD
LDS
LDS
DD

K10
M10x45
K10+G
K10+G
SK
SK

S80
M6x80
M3x20
M3x20
M3x20
M3x20
W80
B2
LKS
LKS

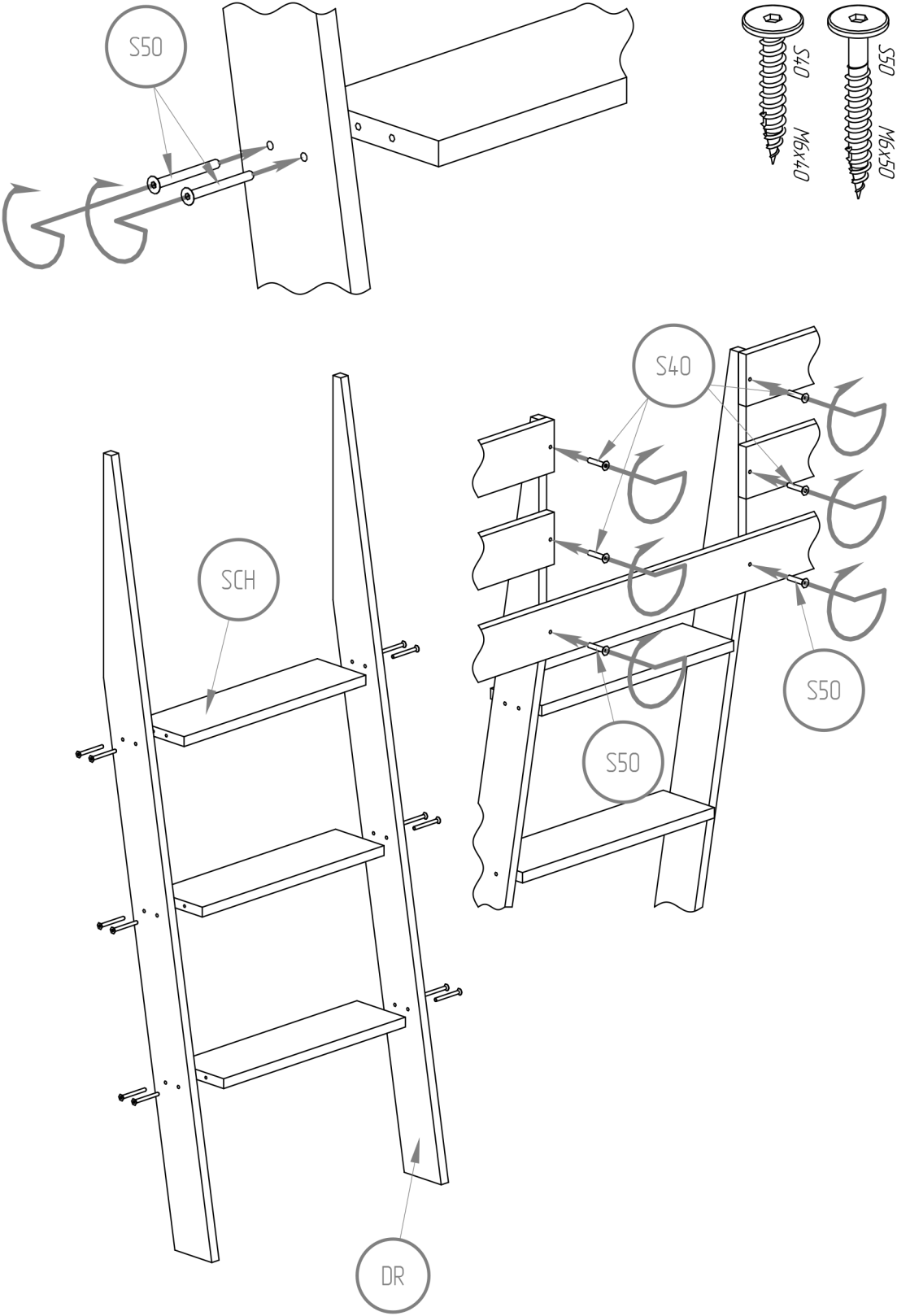
S50
S40
M6X40
S50
M6X50
S40
SCH
S50
S50
DR

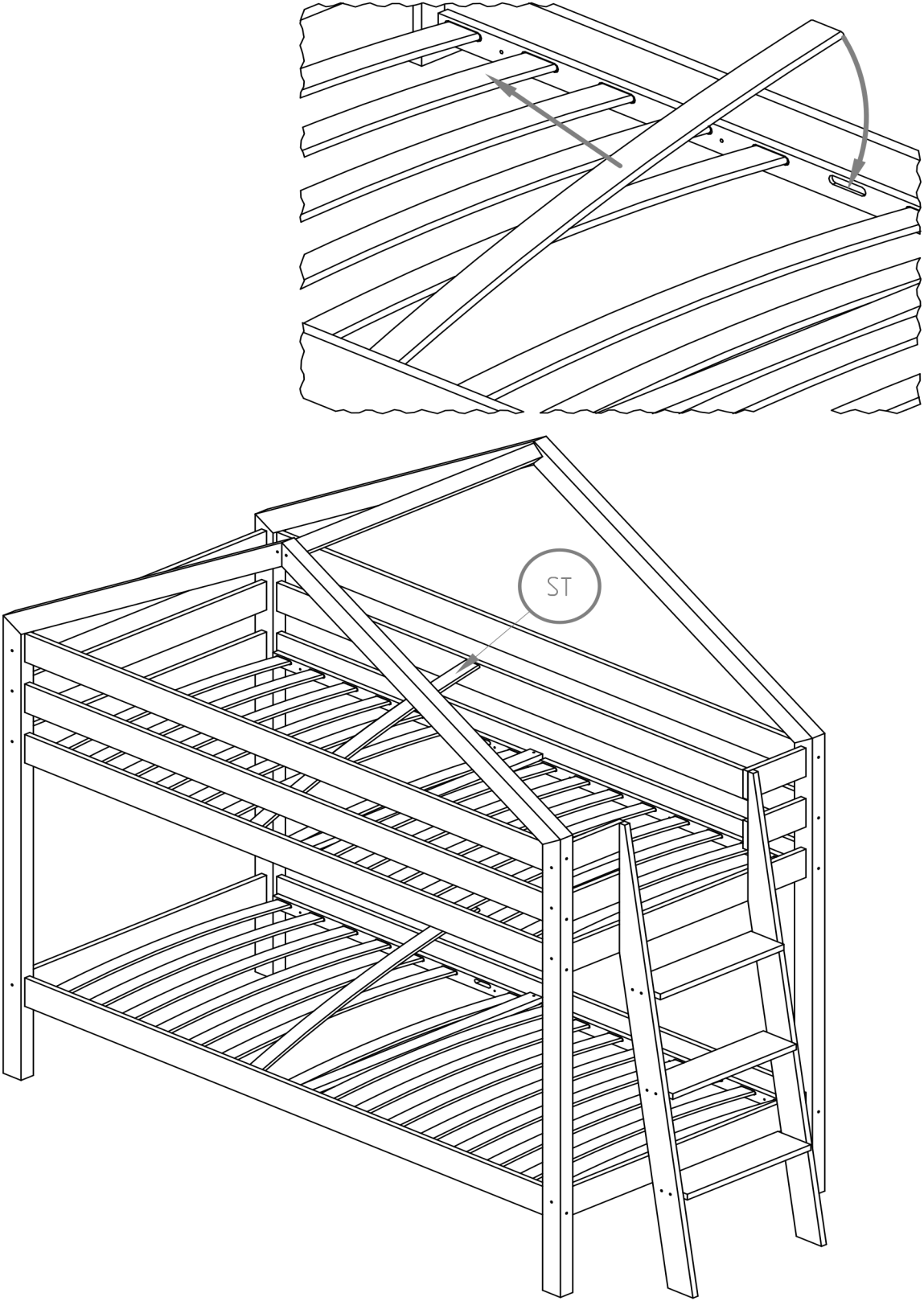
ST

60x120 70x140 70x160
80x140 80x160 80x180
80x190 80x200
90x140 90x160 90x180
90x190 90x200

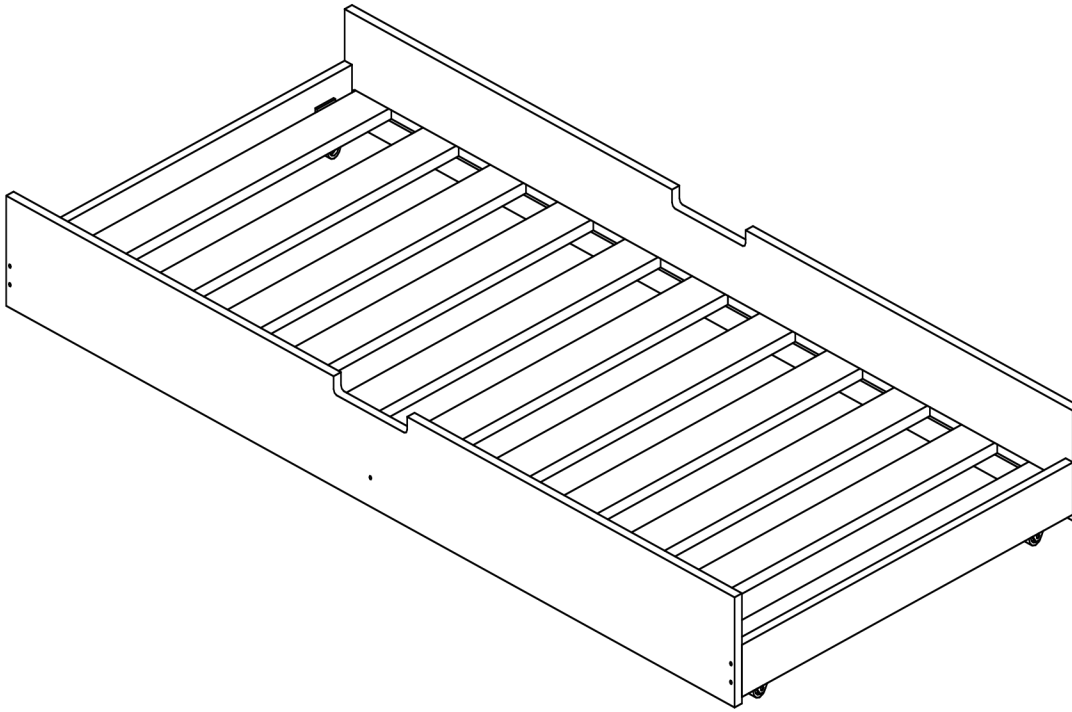

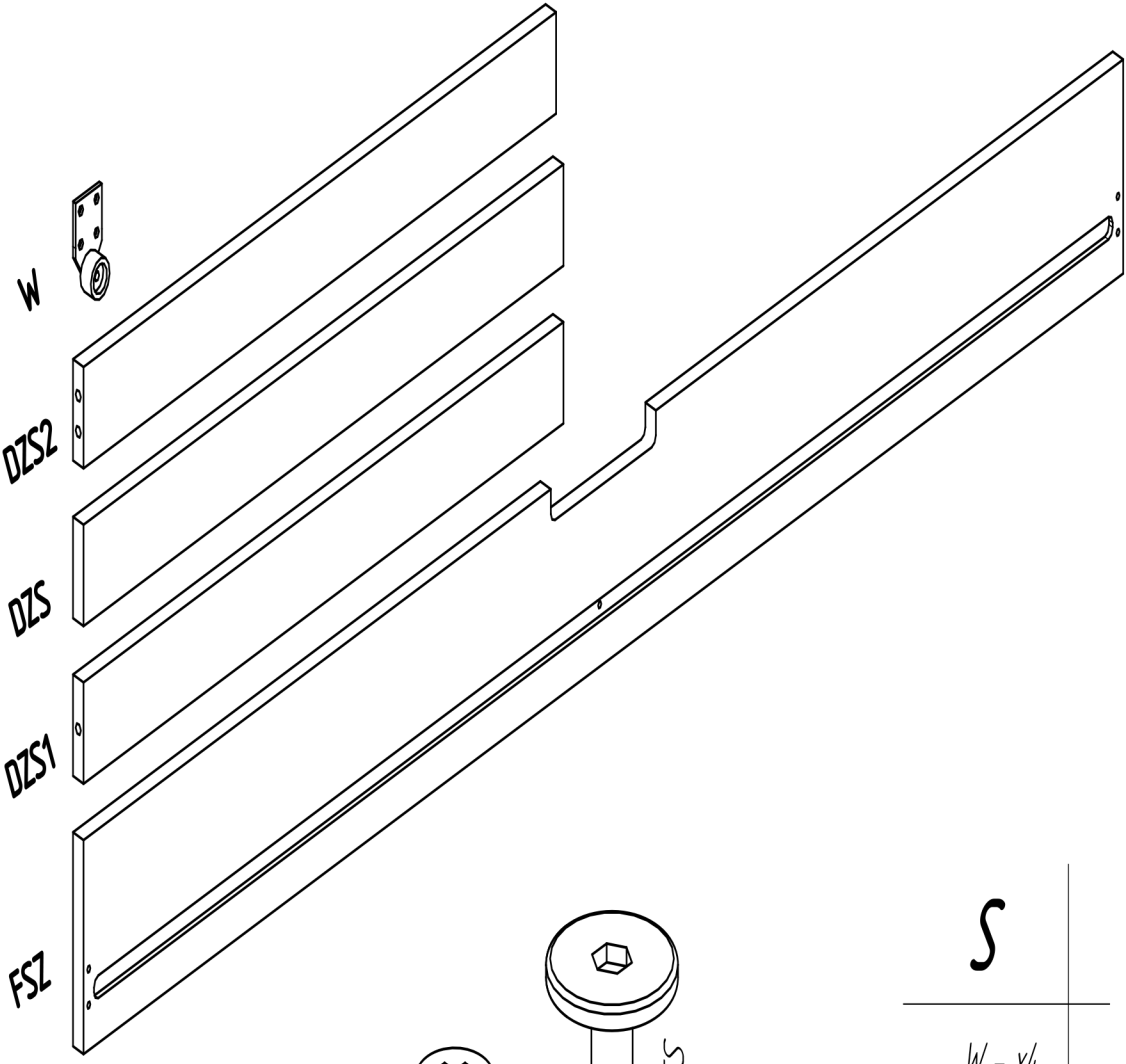

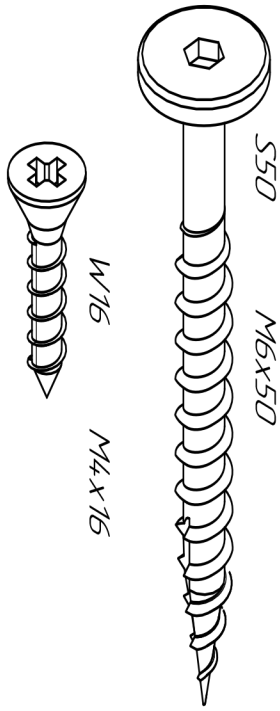

S

W - x4

DSZ2 - x2

DSZ - x10

DSZ1 - x1

FSZ - x2

S50 - x10

W16 - x16

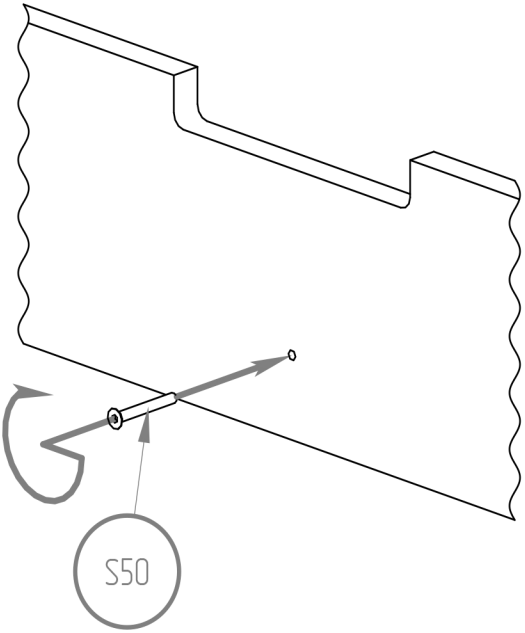
S50

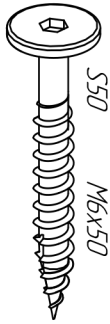
S50
M6x50

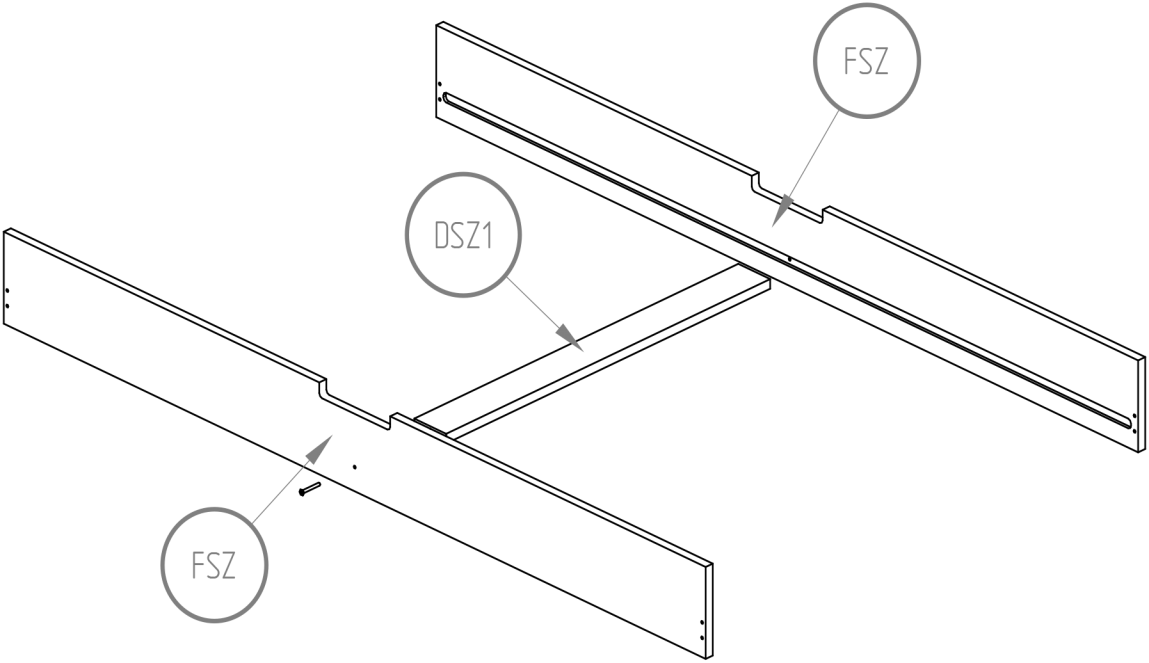
FSZ
DSZ1
FSZ

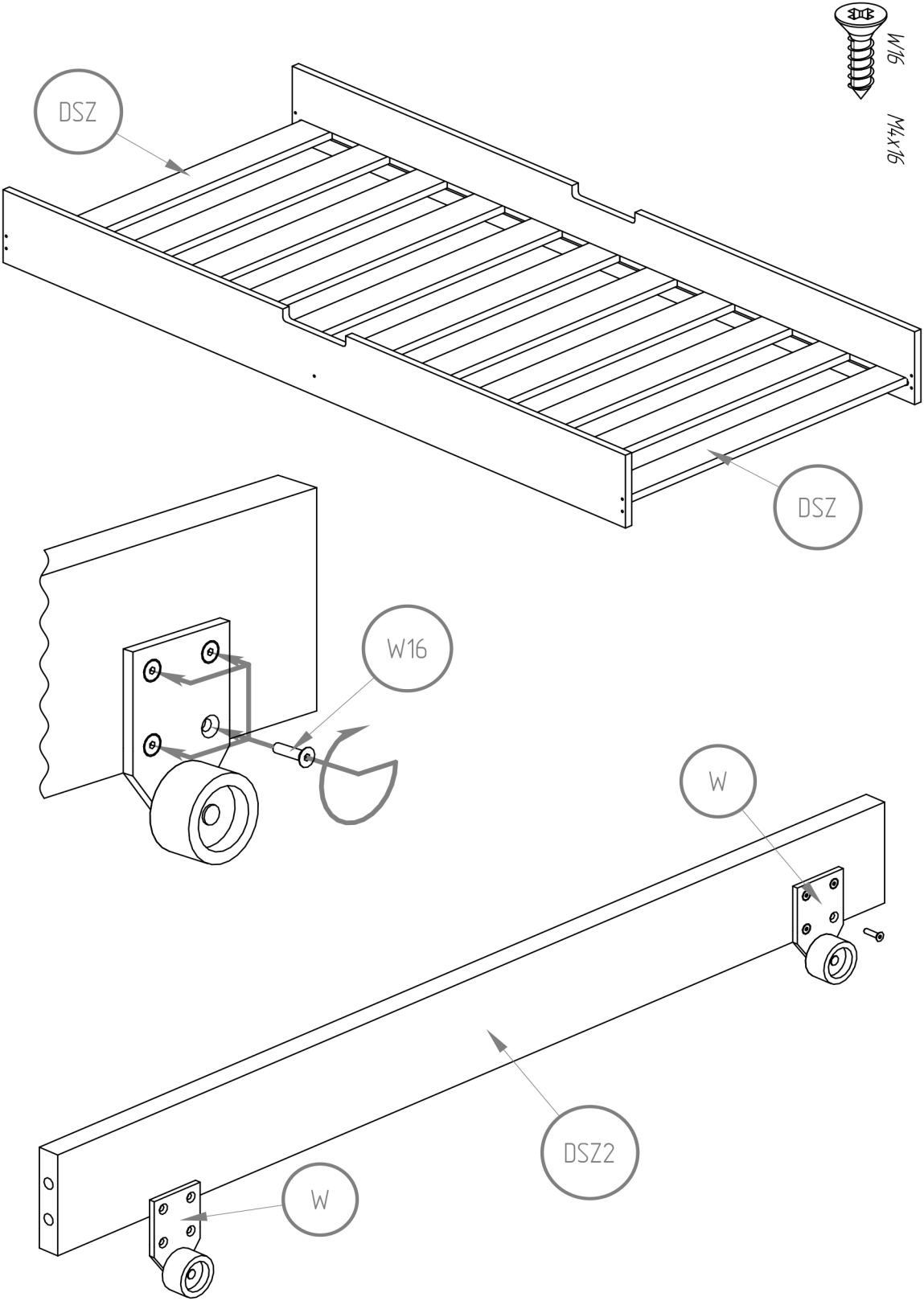
W16
M4X16
DSZ
DSZ
W16
W
DSZ2
W

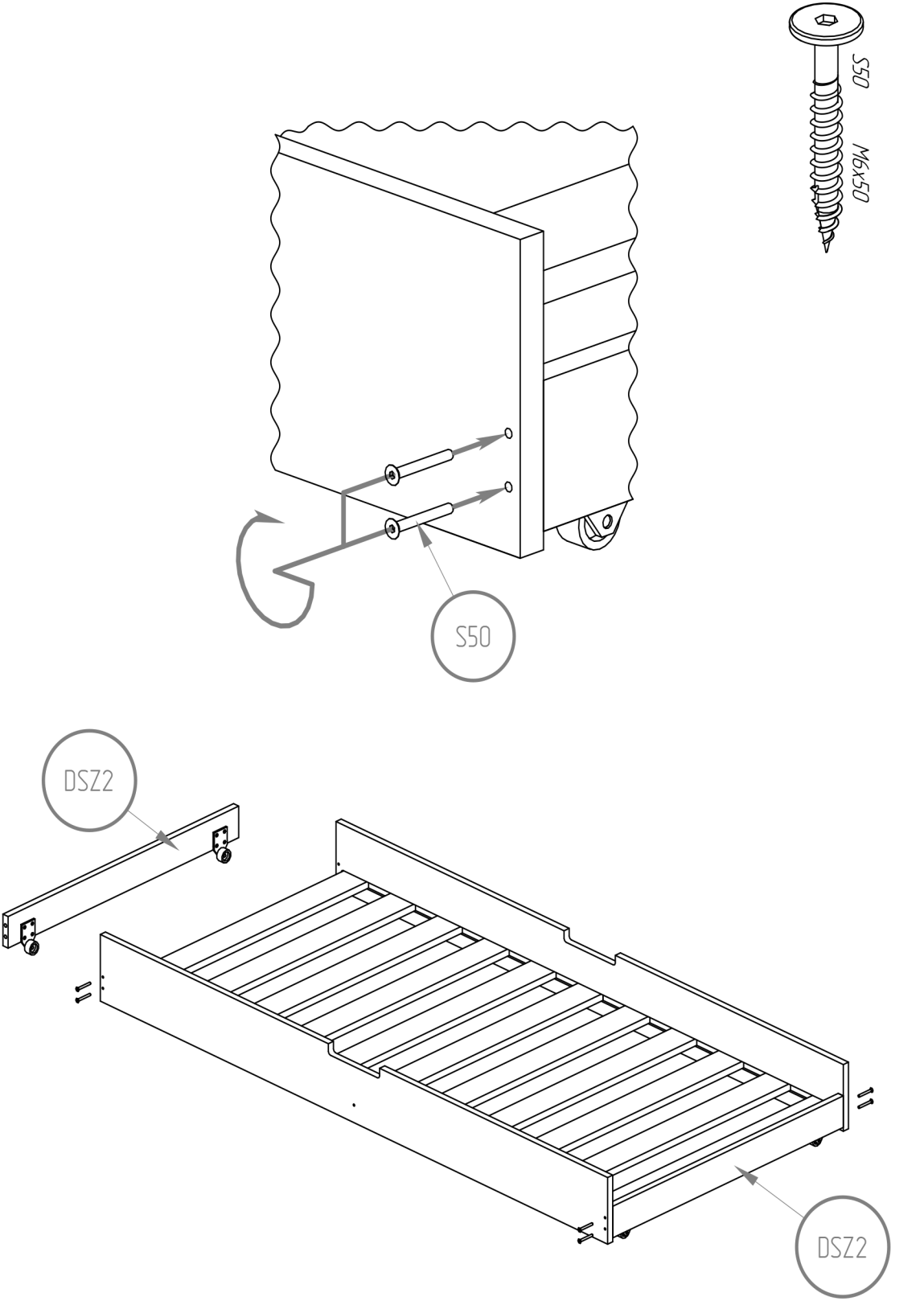
S50
M6X50
S50
DSZ2
DSZ2

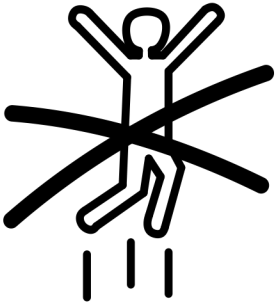

NIE SKAKAĆ

UWAGA !

ABY ZAPOBIEC POWAZNYM URAZOM I USZKODZENIOM CIAŁA NALEŻY:

- Nigdy nie pozwalać dzieciom poniżej 6 roku życia przebywać na górnej pryczy.
- Używać tylko materacy o grubości 8-12 cm.
- Używać poręczy po obu stronach górnej pryczy.
- Nie skakać na lub pod łóżkiem (łóżkach).
- Zakazywać przebywania więcej niż jednej osoby na górnym łóżku.
- Używać drabiny, aby wejść i wyjść z górnej pryczy.
- Nie wieszać się na elementach konstrukcyjnych.

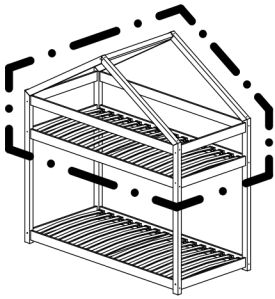

Górne łóżko dla dzieci powyżej 6 roku życia.

Części drewniane i plastikowe należy czyścić za pomocą suchej szmatki oraz zwykłych, łagodnych środków do pielęgnacji i czyszczenia surowego drewna.

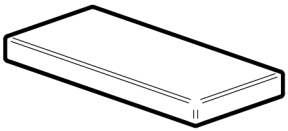

Wysokość materaca:
min. 8 cm
max. 12 cm

Zaprojektowano i wykonano zgodnie z normą:
PN-EN 747-1+A1:2015-08

NIEBEZPIECZEŃSTWO ZAGROŻENIA – Nigdy nie podłączaj ani nie zawieszaj przedmiotów do jakiejkolwiek części łóżka piętrowego, do której nie są przeznaczone.

NO JUMPING

WARNING !

TO HELP PREVENT SERIOUS OR FATAL INJURIES FROM ENTRAPMENT OF FALLS:

- Never allow a child under 6 years on upper bunk.
- Use only matress with thickness is 8-12 cm height.
- Use guardrails on both sides of upper bunk.
- Prohibit horseplay on or under bed(s).
- Prohibit more than one person on upper bunk.
- Use ladder for entering and leaving upper bunk.
- Do not hang on construction components..

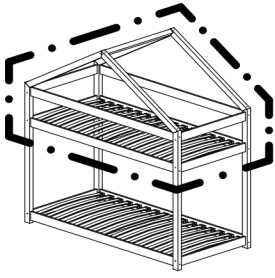

Upper bed for children 6+ years old

Wooden and plastic parts should be cleaned with a dry cloth and ordinary, mild care and cleaning of raw wood.

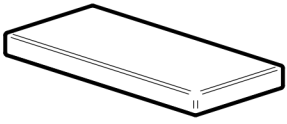

Mattress height:
min. 8 cm
max. 12 cm

Designed and made according to the standard:
PN-EN 747-1+A1:2015-08

STRANGULATION HAZARD - Never attach or hang items to any part of the bunk bed that are not designed for use with the bed.