60x120 70x140 70x160
80x140 80x160 80x180
80x190 80x200
90x140 90x160 90x180
90x190 90x200

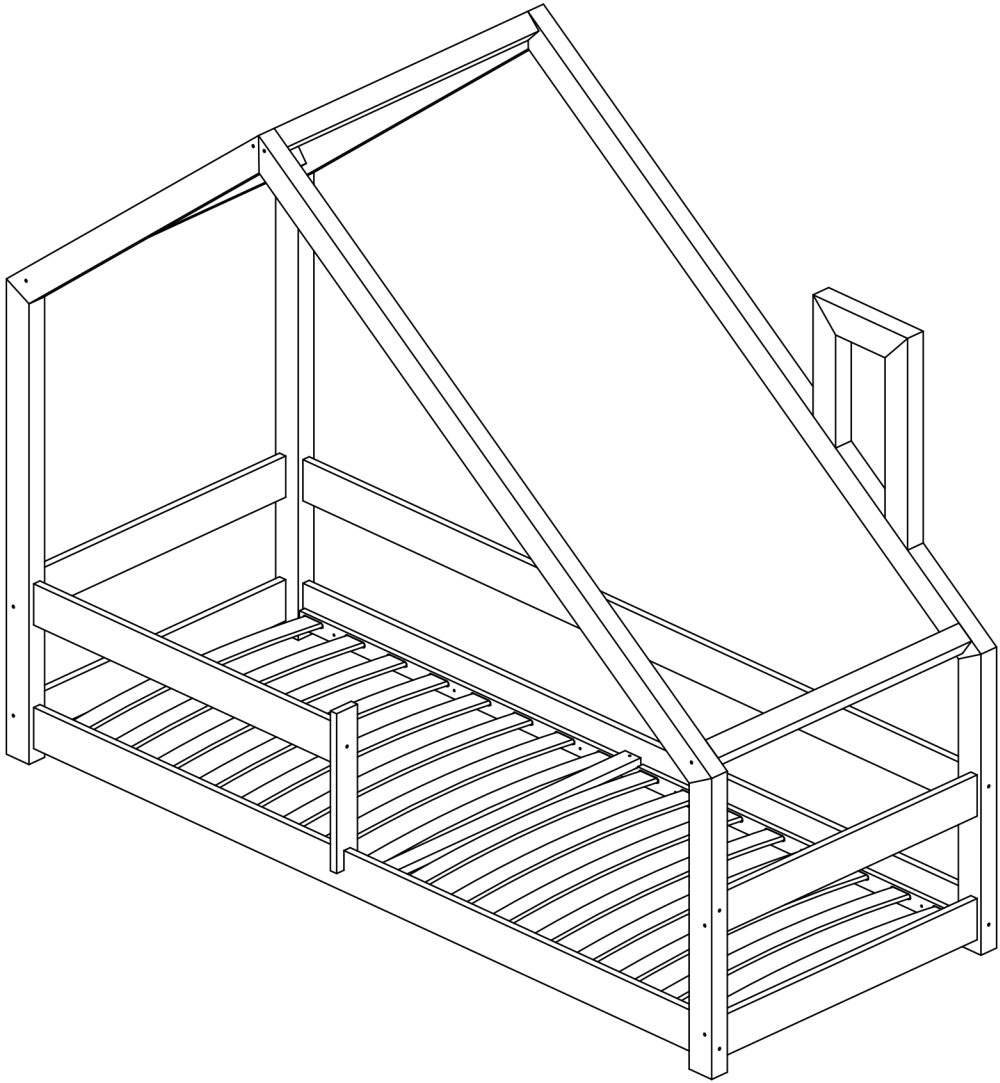

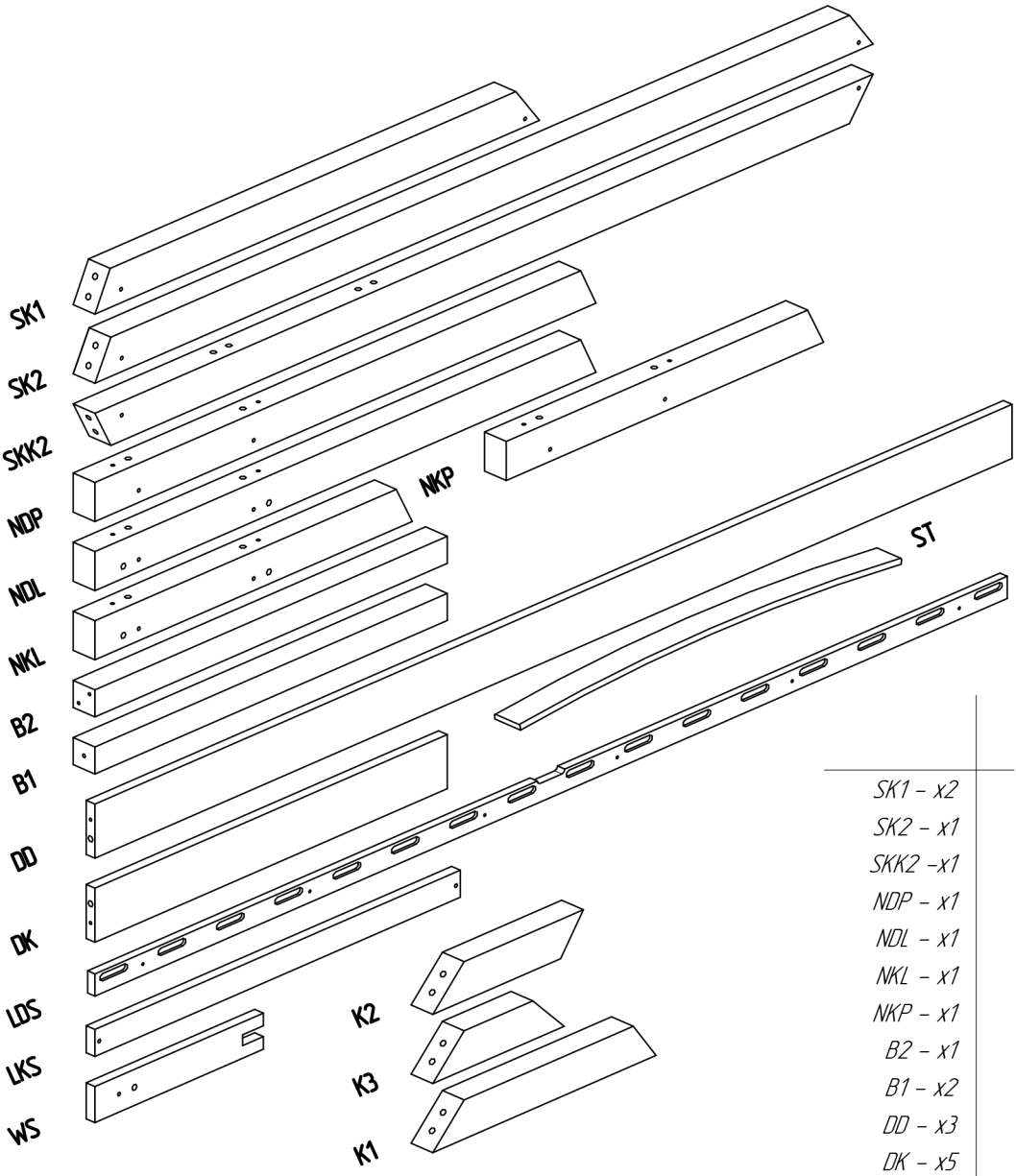

SK1 – x2
SK2 – x1
SKK2 –x1
NDP – x1
NDL – x1
NKL – x1
NKP – x1
B2 – x1
B1 – x2
DD – x3
DK – x5
WS – x1
LDS – x2
LKS – x1
ST – x10–16
K2 – x1
K3 – x1
K1 –x1

S110 - x8
S80 - x16
S50 - x1
W30 - x14
K10 - x28
G - x3
INBUS - x1

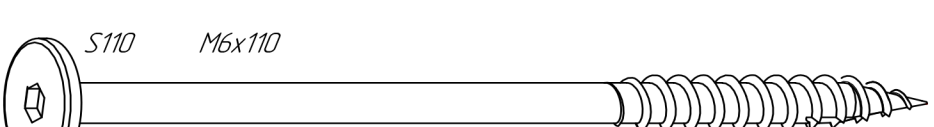

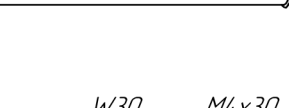

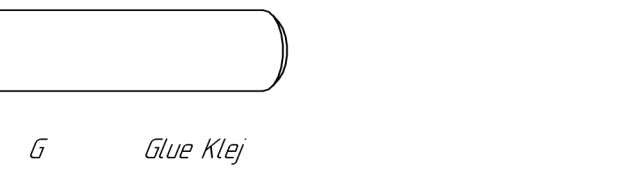

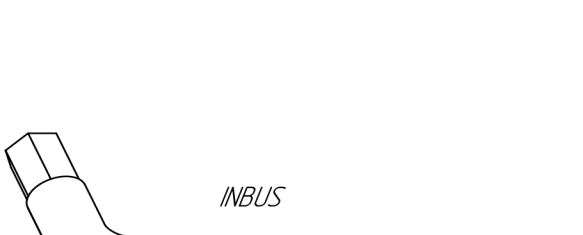

Quantity of holes for mattress bar and number of ST part.

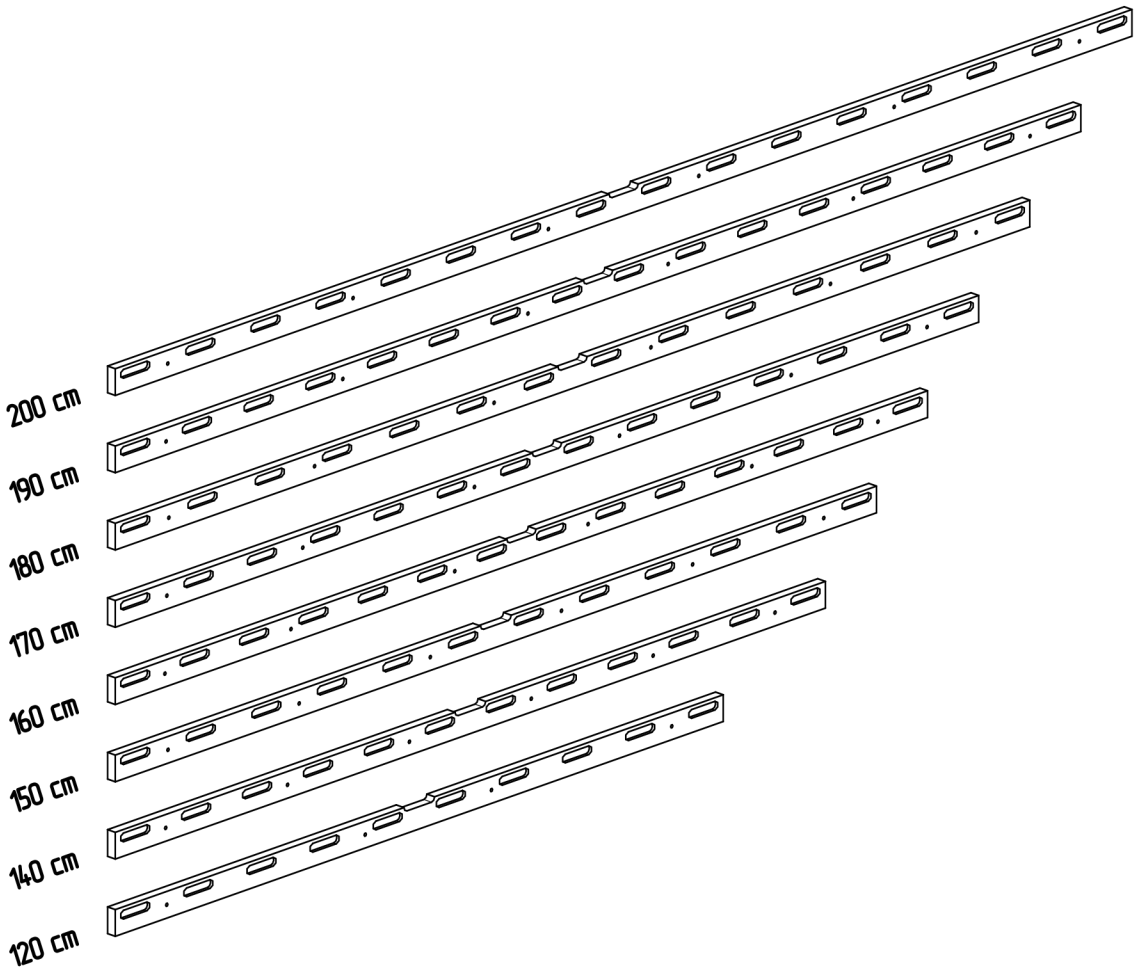

Length	QT
200 cm	*16*
190 cm	*16*
180 cm	*14*
170 cm	*14*
160 cm	*14*
150 cm	*12*
140 cm	*12*
120 cm	*10*

G
K10
M10x45
S50
M6x50
S80
M6x80
S110
M6x110
K10+G
K10
S80
S110
NDP
DK
NDL
DD
NKL
S50
NKP
DK
WS
DD
DK

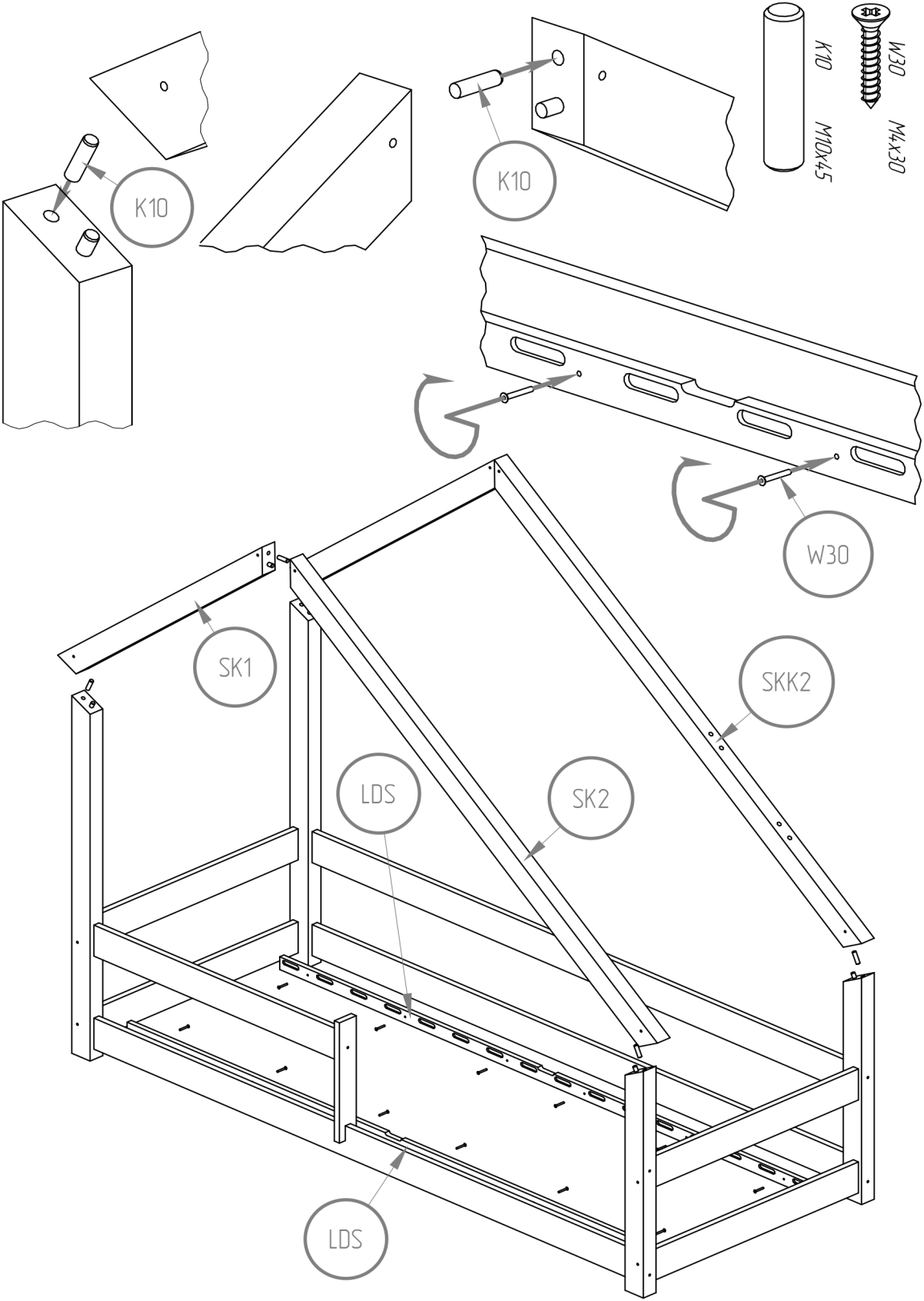
K10
K10
K10
M10x45
W30
M4x30
W30
SK1
SKK2
LDS
SK2
LDS

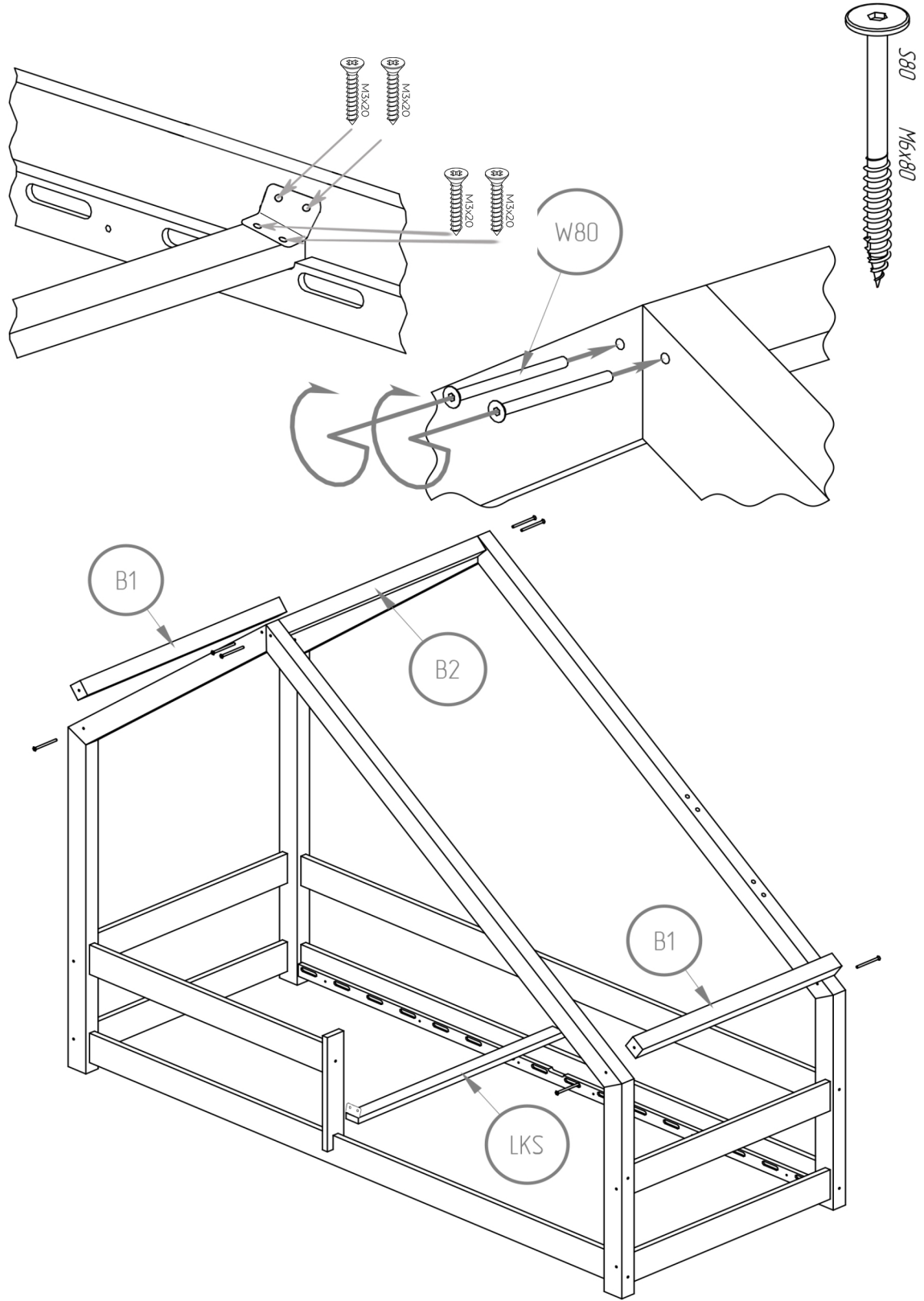
M3x20
M3x20
M3x20
M3x20
W80
S80
M6x80
B1
B2
B1
LKS

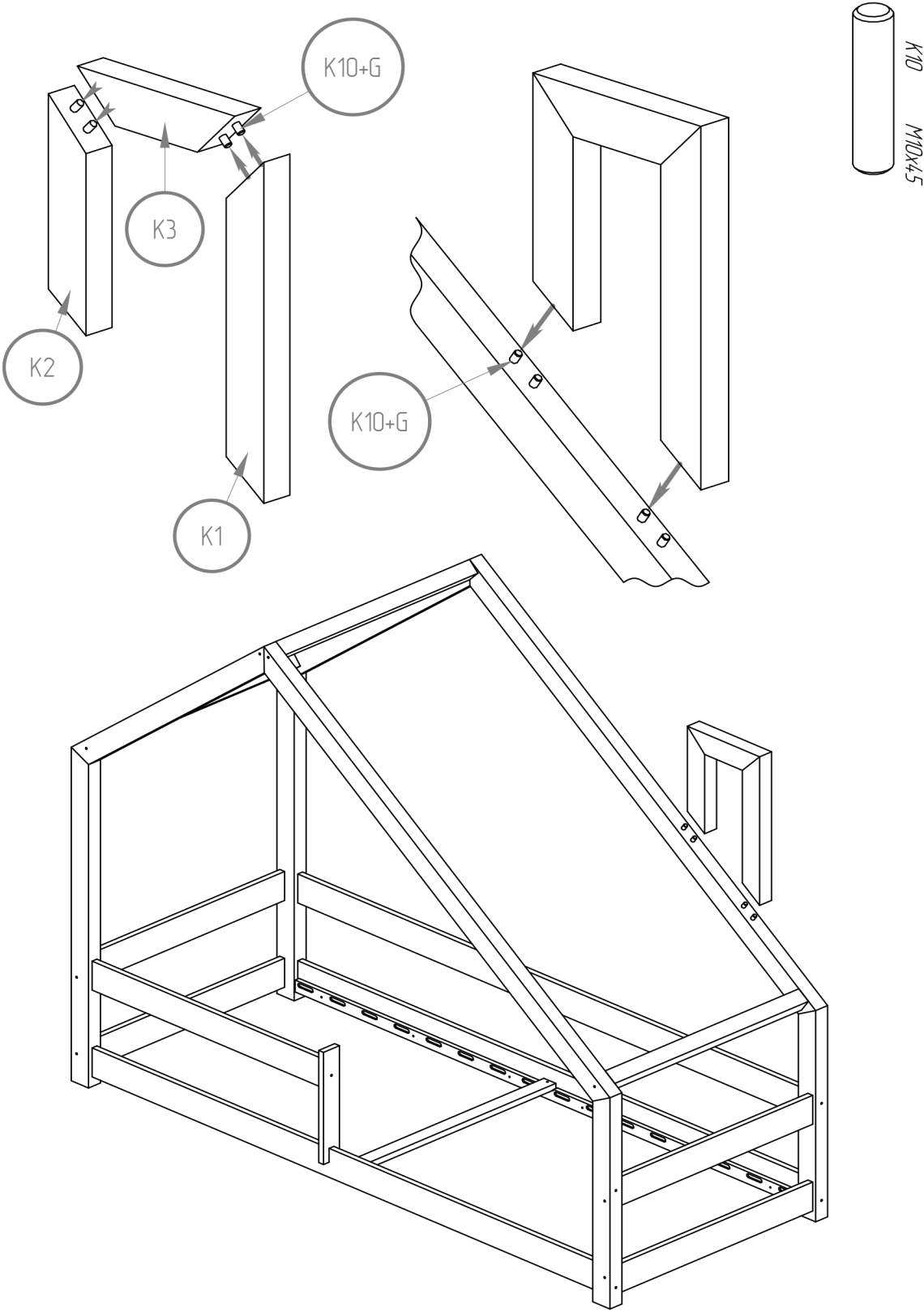
K10+G
K3
K2
K1
K10+G
K10
M10X45

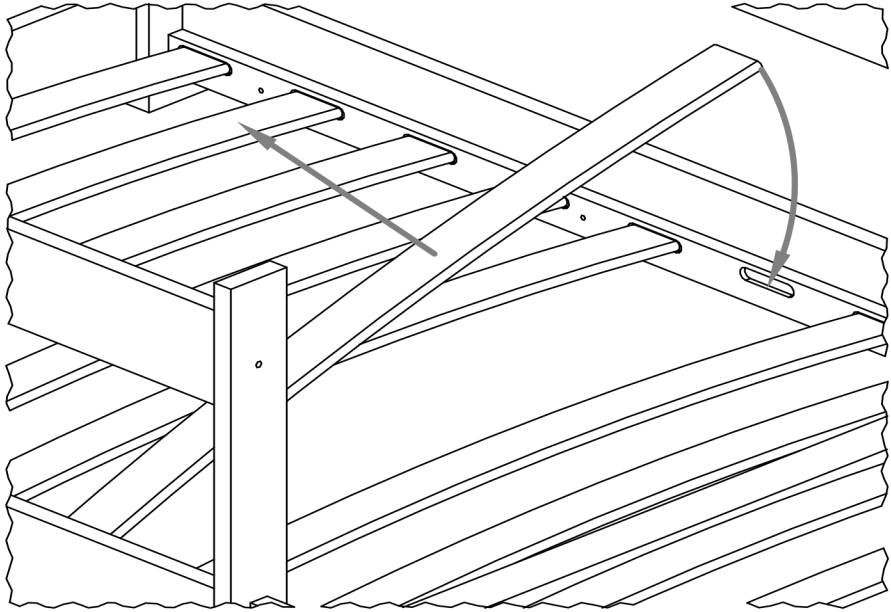

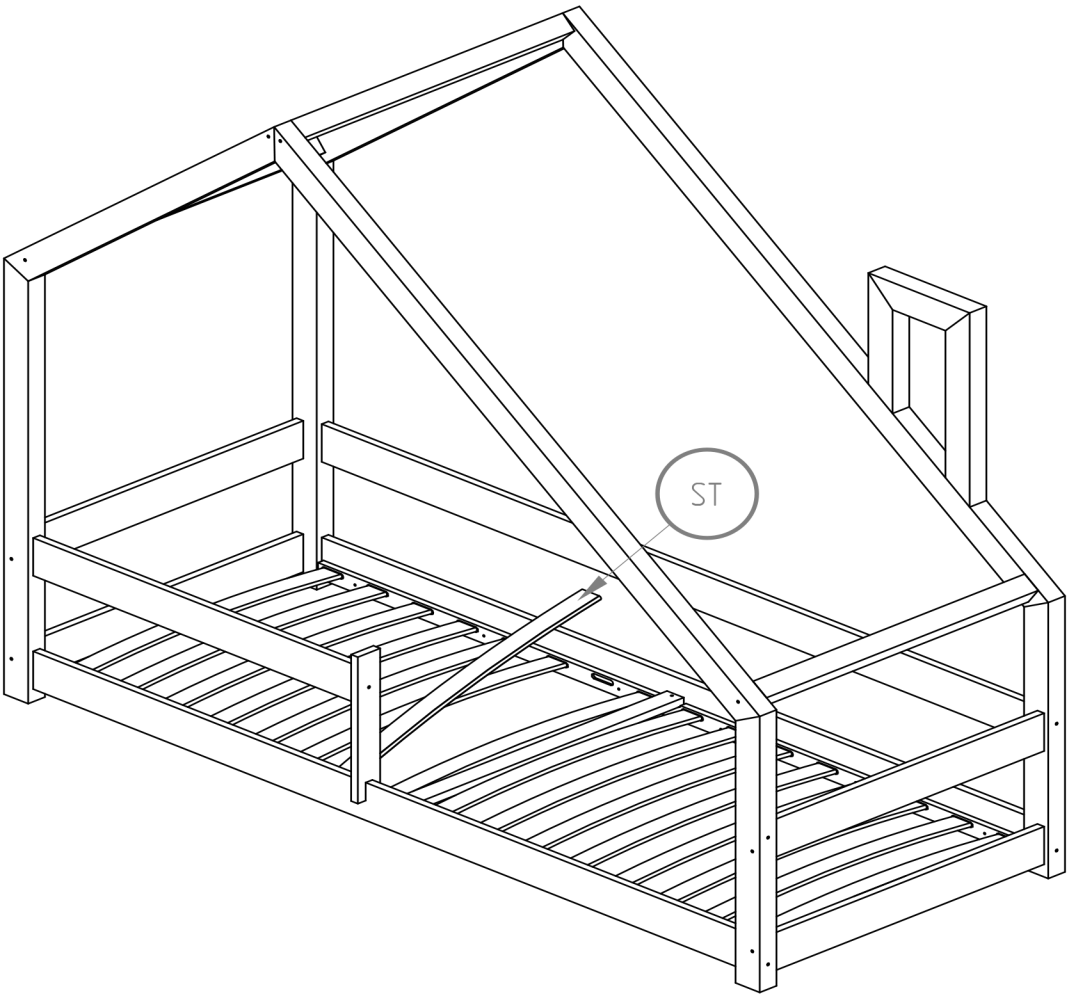
ST

Montaż łóżek o szerokości powyżej 100 cm, uzupełniamy niniejszą instrukcją.

Installation of beds over 100 cm wide, we complement this instruction.

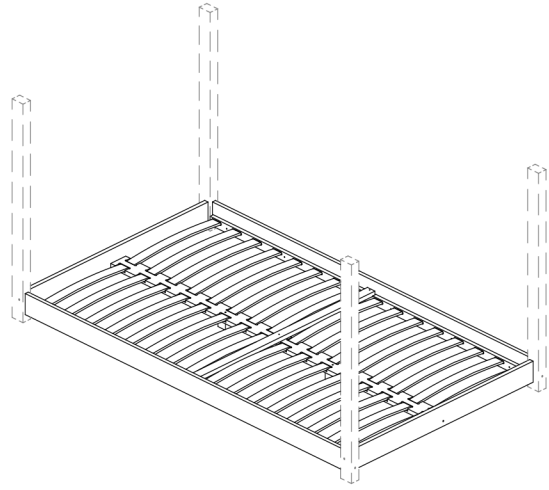

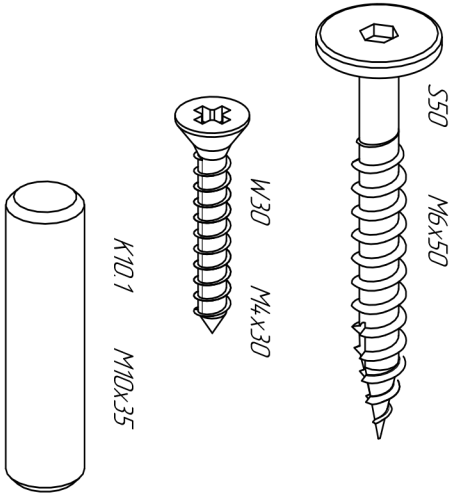

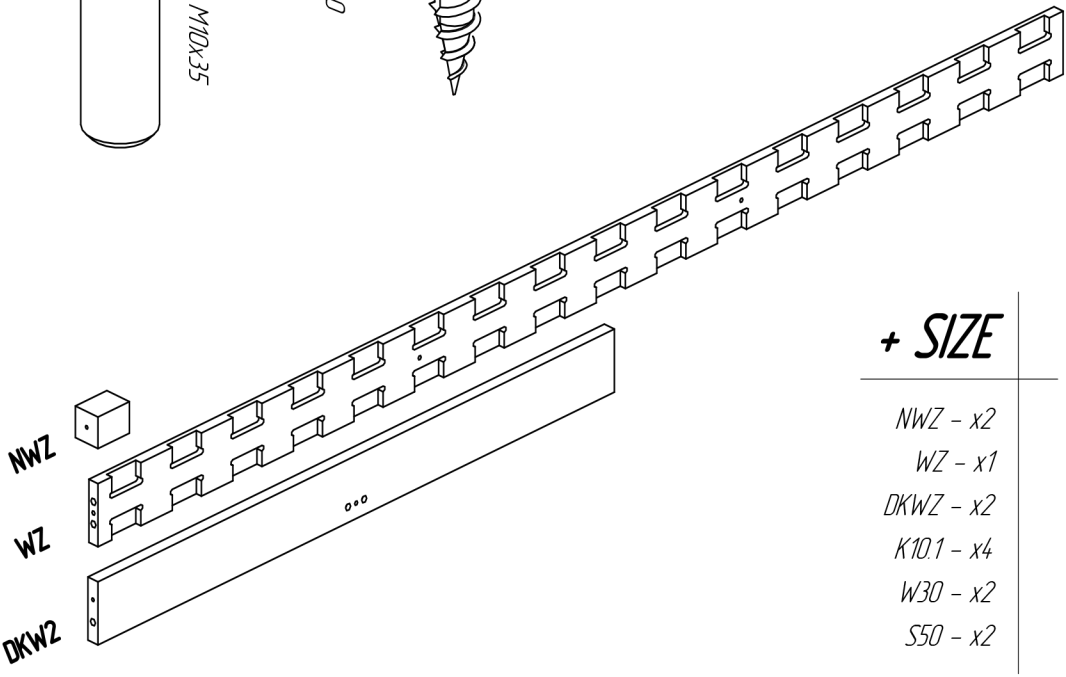

+ SIZE

NWZ – x2
WZ – x1
DKWZ – x2
K10.1 – x4
W30 – x2
S50 – x2

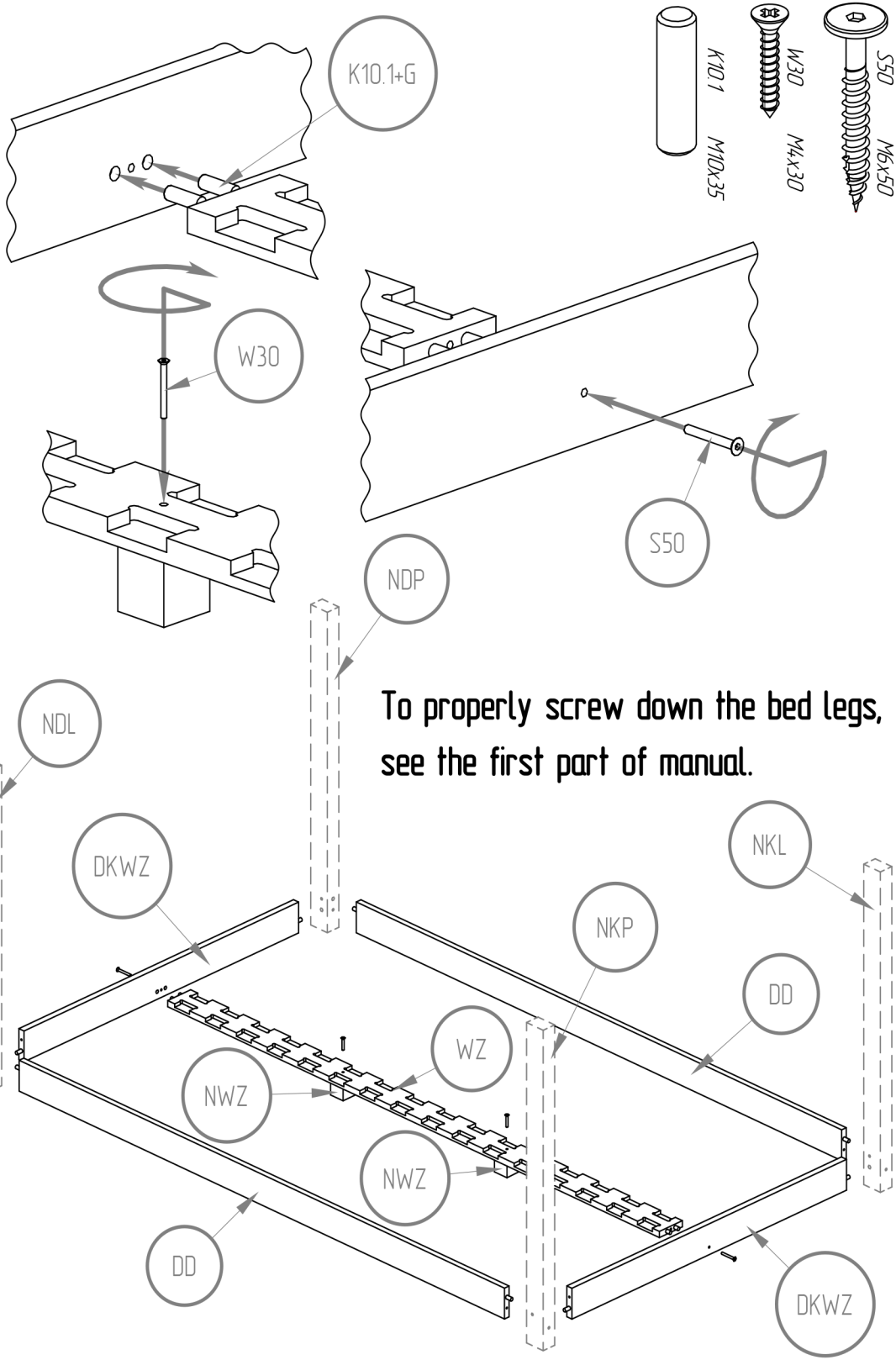
K10.1+G
K10.1
M10X35
W30
M4X30
S50
M6X50
W30
S50
NDP
NDL
To properly screw down the bed legs,
see the first part of manual.
DKWZ
NKL
NKP
DD
WZ
NWZ
NWZ
DD
DKWZ

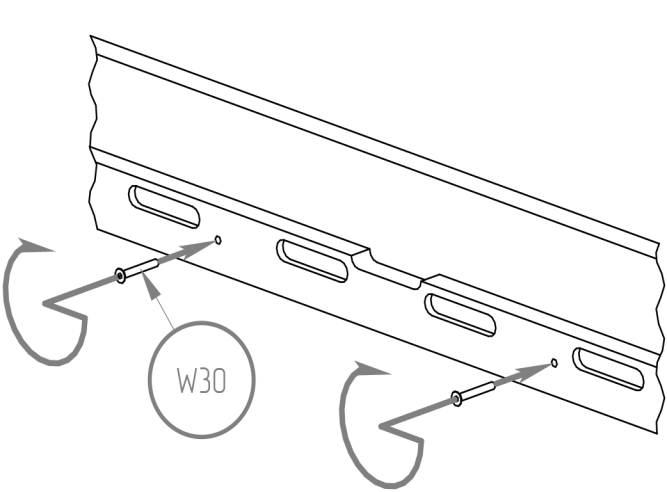

To install all the elements correctly,
please refer to the first part of manual.

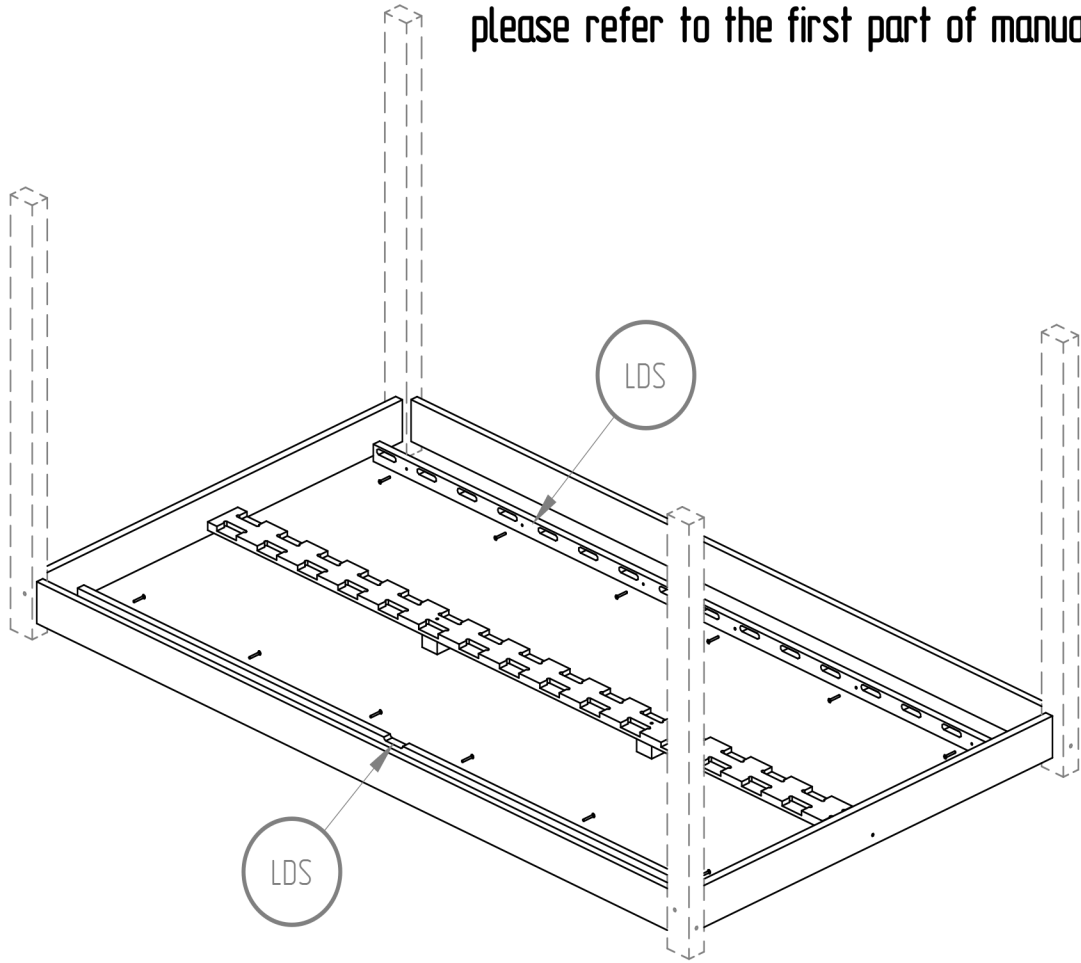

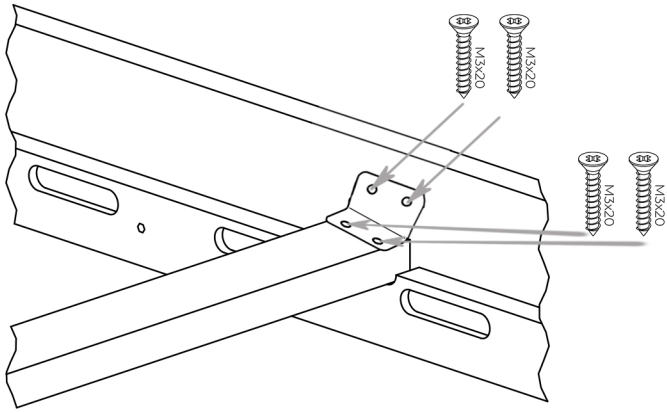

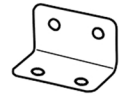

ANGLE BAR

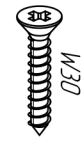

To install all the elements correctly, please refer to first part of manual.

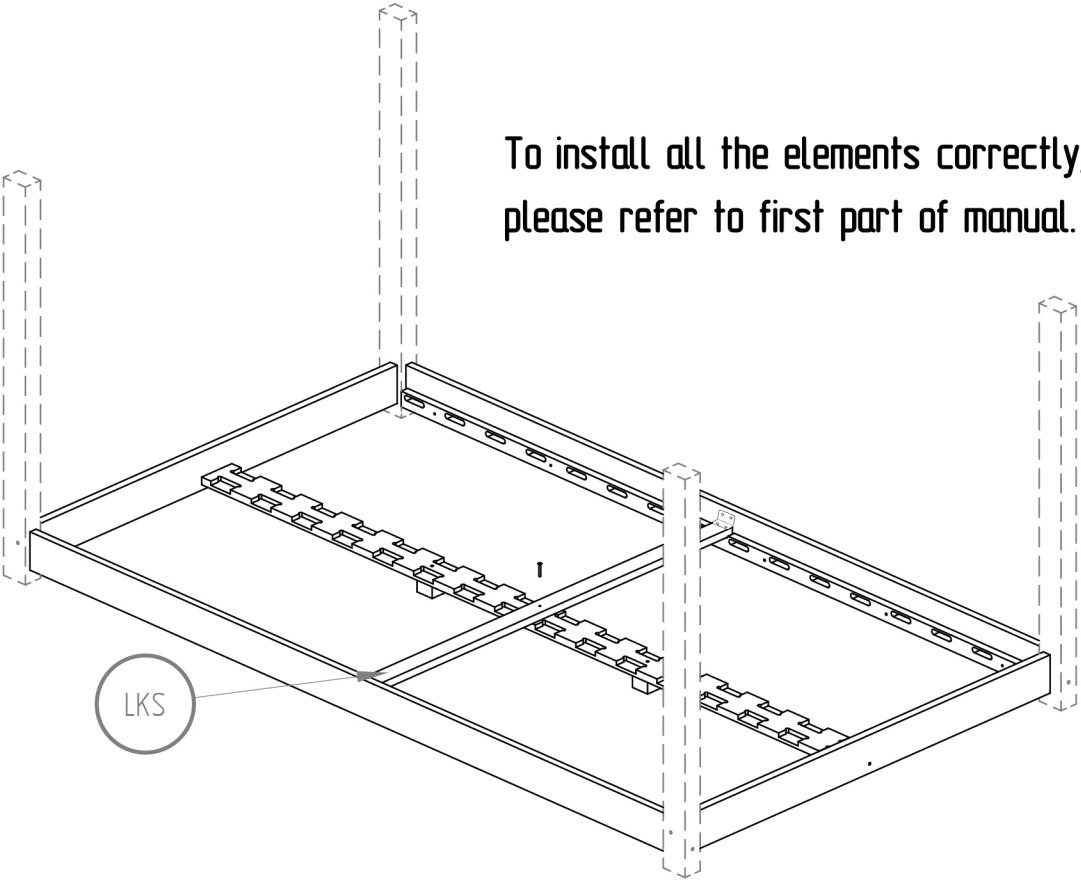

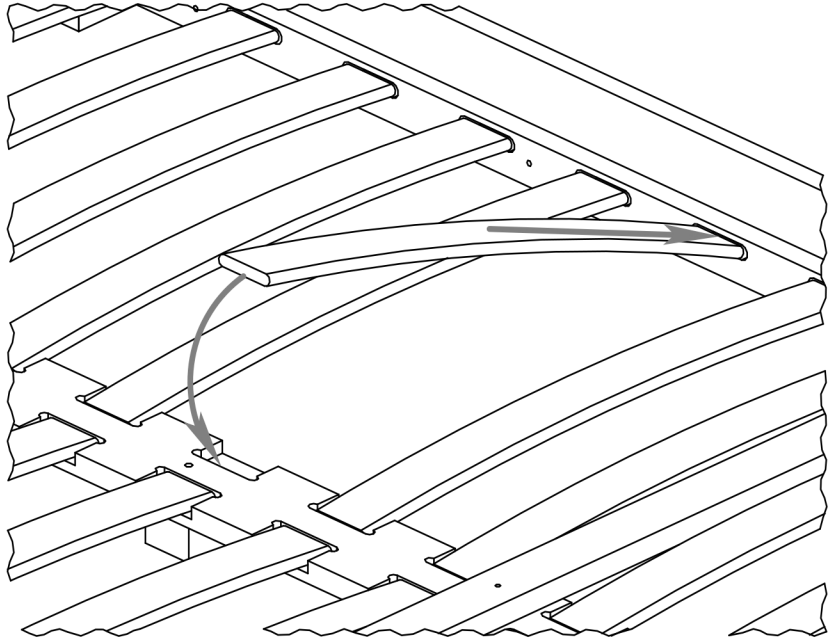

To install all the elements correctly,
please refer to the first part of manual.

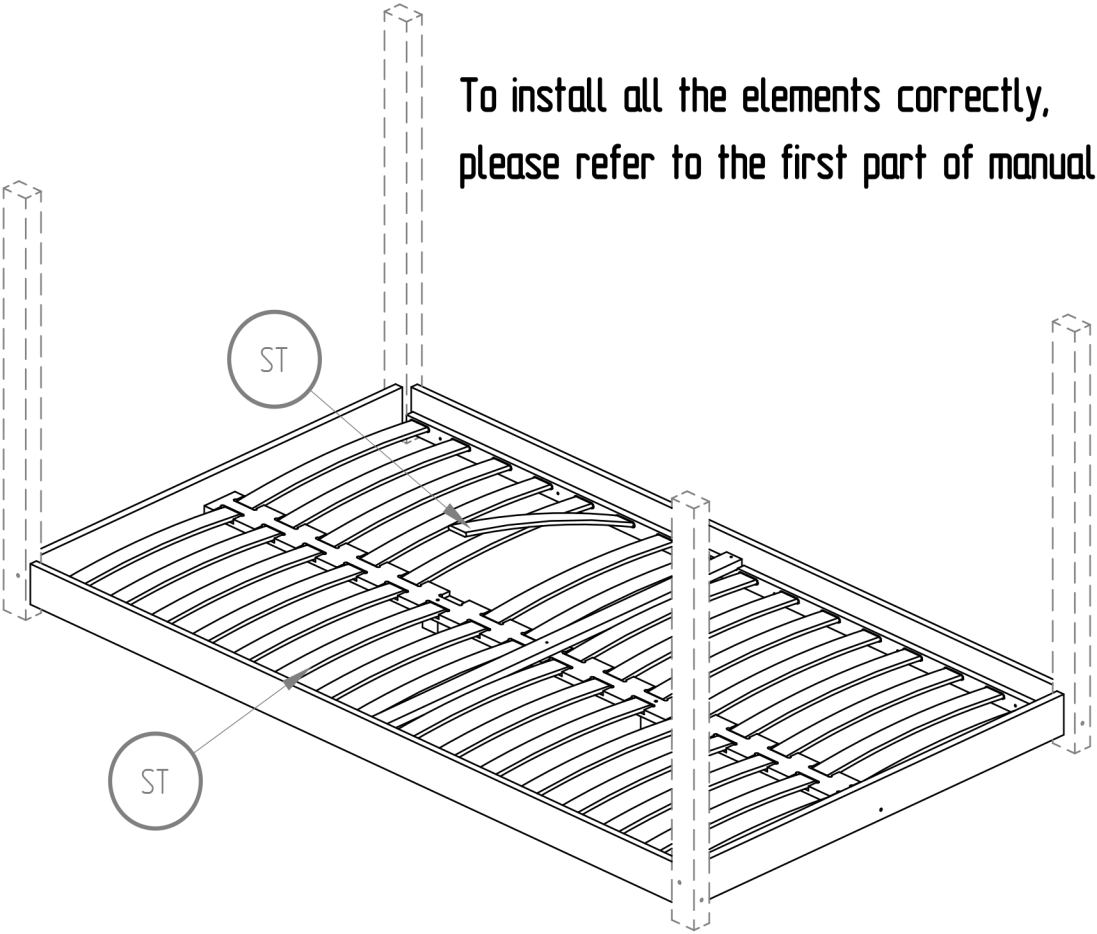

UWAGA / WARNING

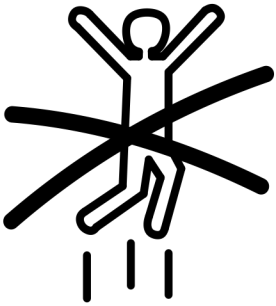

NIE SKAKAĆ

- Używać tylko materacy o grubości 8-12 cm.
- Nie skakać na łóżku.
- Zakaz przebywania więcej niż jednej osoby na łóżku.
- Nie wieszać się na elementach konstrukcyjnych.

Części drewniane i plastikowe należy czyścić za pomocą suchej szmatki oraz zwykłych, łagodnych środków do pielęgnacji i czyszczenia surowego drewna.

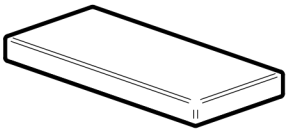

Wysokość materaca:
min. 8 cm
max. 12 cm

- Use only matress with thickness is 8-12 cm height.
- Prohibit horseplay on or under bed(s).
- Prohibit more than one person on bunk.
- Do not hang on construction components..

Wooden and plastic parts should be cleaned with a dry cloth and ordinary, mild care and cleaning of raw wood.